競　技　日　程

【会場　岐阜メモリアルセンター】

種目 ＼ 日時			11月６日(金)		11月７日(土)	11月８日(日)
			9:00	9:30～	9:00～	9:00～
ダブルス	男子	ＭＤ	開会式	決勝まで		
ダブルス	女子	ＷＤ		決勝まで		
シングルス	男子	ＭＳ			ベスト32決定まで	決勝まで
シングルス	女子	ＷＳ			ベスト32決定まで	決勝まで
ジュニア	男子	ＭＪ		ベスト16決定まで	決勝まで	
ジュニア	女子	ＷＪ		ベスト16決定まで	決勝まで	
サーティ	男子	30M				決勝まで
サーティ	女子	30W				決勝まで
フォーティ	男子	40M				決勝まで
フォーティ	女子	40W				決勝まで
フィフティ	男子	50M				決勝まで
フィフティ	女子	50W				決勝まで
シックスティ	男子	60M				決勝まで
シックスティ	女子	60W				決勝まで
セブンティ	男子	70M				決勝まで
セブンティ	男子	70W				決勝まで
カデット	男子	ＭＣ			決勝まで	
カデット	女子	ＷＣ			決勝まで	
ホープス	女子	ＭＨ			決勝まで	
ホープス	男子	ＷＨ			決勝まで	

お　願　い

１）開会式には、全員観覧席にてご参加ください（開会式会場フロアーでの参加者は別途指示させていただきます）
２）競技場内には土足では絶対入らないでください
３）上履きのままで屋外に出ないでください
４）観覧席で飲食すること及び指定の場所で水分補給することは可能です
５）館内で置き引きが発生することもありますので、荷物や貴重品は各自で管理してください
６）車の中に貴重品を置かないようにしてください
７）外から持ち込んだゴミは、持ち帰ってください
８）喫煙は所定の場所でお願いします
９）練習会場及び練習時間

	１１月５日(木)	１１月６日(金)	１１月７日(土)	１１月８日(日)
で　愛 ドーム	14:00～16:00	8:10～8:45	8:10～8:45	8:10～8:45
ふれ愛 ドーム	－	8:10～8:45	8:10～8:45	－

第１日目 タイムテーブル【１１月６日(金)】

※試合番号には並びが違う場合があります

	時間 / コート	9:00	9:30	10:00	10:30	11:00	11:30	12:00	12:30	13:00	13:30
で愛ドーム	1	開会式	MJ 1001	MJ 1033	MD 119	MJ 2001	MJ 2026	MD 201	MJ 2058	MD 301	MJ 2106
	2		1002	1034	120	2002	2027	202	2059	302	2107
	3		1003	1035	121	2003	2028	203	2060	303	2108
	4		1004	1036	122	2004	2029	204	2061	304	2109
	5		1005	1037	123	2005	2030	205	2062	305	2110
	6		1006	1038	124	2006	2031	206	2063	306	2111
	7		1007	1039	125	2007	2032	207	2064	307	2112
	8		1008	1040	126	2008	2033	208	2065	308	2113
	9		1009	1041	127	2009	2034	209	2066	309	2114
	10		1010	1042	128	2010	2035	210	2067	310	2115
	11		1011	1043	129	2011	2036	211	2068	311	2116
	12		1012	1044	130	2012	2037	212	2069	312	2117
	13		1013	1045	131	2013	2038	213	2070	313	2118
	14		1014	1046	132	2014	2039	214	2071	314	2119
	15		1015	MD 101	133	2015	2040	215	2072	315	2120
	16		1016	102	134	2016	2041	216	2073	316	2121
	17		1017	103	135	2017	2042	217	2074	MJ 2090	2122
	18		1018	104	136	2018	2043	218	2075	2091	2123
	19		1019	105	137	2019	2044	219	2076	2092	2124
	20		1020	106	138	2020	2045	220	2077	2093	2125
	21		1021	107	139	2021	2046	221	2078	2094	2126
	22		1022	108	140	2022	2047	222	2079	2095	2127
	23		1023	109	141	2023	2048	223	2080	2096	2128
	24		1024	110	142	2024	2049	224	2081	2097	MJ 3001
	25		1025	111	143	2025	2050	225	2082	2098	3002
	26		1026	112	144	MD 151	2051	226	2083	2099	3003
	27		1027	113	145	152	2052	227	2084	2100	3004
	28		1028	114	146	153	2053	228	2085	2101	3005
	29		1029	115	147	154	2054	229	2086	2102	3006
	30		1030	116	148	155	2055	230	2087	2103	3007
	31		1031	117	149	156	2056	231	2088	2104	3008
	32		1032	118	150	157	2057	232	2089	2105	3009
ふれ愛ドーム	33	（で愛で開会式のため閉鎖）	WJ 1001	WJ 1025	WD 101	WD 125	WD 149	WJ 1062	WD 201	WD 225	WJ 1102
	34		1002	1026	102	126	150	1063	202	226	1103
	35		1003	1027	103	127	151	1064	203	227	1104
	36		1004	1028	104	128	152	1065	204	228	2001
	37		1005	1029	105	129	153	1066	205	229	2002
	38		1006	1030	106	130	154	1067	206	230	2003
	39		1007	1031	107	131	155	1068	207	231	2004
	40		1008	1032	108	132	156	1069	208	232	2005
	41		1009	1033	109	133	157	1070	209	WJ 1086	2006
	42		1010	1034	110	134	158	1071	210	1087	2007
	43		1011	1035	111	135	159	1072	211	1088	2008
	44		1012	1036	112	136	WJ 1049	1073	212	1089	2009
	45		1013	1037	113	137	1050	1074	213	1090	2010
	46		1014	1038	114	138	1051	1075	214	1091	2011
	47		1015	1039	115	139	1052	1076	215	1092	2012
	48		1016	1040	116	140	1053	1077	216	1093	2013
	49		1017	1041	117	141	1054	1078	217	1094	2014
	50		1018	1042	118	142	1055	1079	218	1095	2015
	51		1019	1043	119	143	1056	1080	219	1096	2016
	52		1020	1044	120	144	1057	1081	220	1097	2017
	53		1021	1045	121	145	1058	1082	221	1098	2018
	54		1022	1046	122	146	1059	1083	222	1099	2019
	55		1023	1047	123	147	1060	1084	223	1100	2020
	56		1024	1048	124	148	1061	1085	224	1101	2021
	時間 / コート	9:00	9:30	10:00	10:30	11:00	11:30	12:00	12:30	13:00	13:30

【凡例】 ＭＳ 男子シングルス ＭＤ 男子ダブルス ＭＪ 男子ジュニア 30M サーティ男子 40M フォーティ男子
ＷＳ 女子シングルス ＷＤ 女子ダブルス ＷＪ 女子ジュニア 30W サーティ女子 40W フォーティ女子

第１日目 タイムテーブル【１１月６日(金)】

※試合番号には並びが違う場合があります

14:00	14:30	15:00	15:30	16:00	16:30	17:00	17:30	18:00	18:30	時間／コート	
MJ 3010	MJ 3034	WD 401								1	
3011	3035	402	WD 501							2	
3012	3036	403		WD 601						3	
3013	3037	404	WD 502		WD 701					4	
3014	3038	405		WD 602						5	
3015	3039	406	WD 503							6	
3016	3040	407								7	
3017	3041	408	WD 504							8	
MD 401	3042	MJ 4001								9	
402	3043	4002	MD 501							10	
403	3044	4003		MD 601						11	で
404	3045	4004	MD 502		MD 701					12	
405	3046	4005		MD 602						13	
406	3047	4006	MD 503							14	愛
407	3048	4007								15	
408	3049	4008	MD 504							16	ド
MJ 3018	3050	4009		MJ 5001						17	
3019	3051	4010		5002						18	
3020	3052	4011		5003						19	
3021	3053	4012		5004						20	
3022	3054	4013		5005						21	
3023	3055	4014		5006						22	ム
3024	3056	4015		5007						23	
3025	3057	4016		5008						24	
3026	3058	4017	MJ 4025	5009						25	
3027	3059	4018	4026	5010						26	
3028	3060	4019	4027	5011						27	
3029	3061	4020	4028	5012						28	
3030	3062	4021	4029	5013						29	
3031	3063	4022	4030	5014						30	
3032	3064	4023	4031	5015						31	
3033		4024	4032	5016						32	
WD 301	WJ 2030	WJ 2054	WJ 3014	WJ 4001						33	
302	2031	2055	3015	4002						34	
303	2032	2056	3016	4003						35	
304	2033	2057	3017	4004						36	
305	2034	2058	3018	4005						37	
306	2035	2059	3019	4006						38	ふ
307	2036	2060	3020	4007						39	
308	2037	2061	3021	4008						40	
309	2038	2062	3022	4009						41	れ
310	2039	2063	3023	4010						42	
311	2040	2064	3024	4011						43	愛
312	2041	3001	3025	4012						44	
313	2042	3002	3026	4013						45	
314	2043	3003	3027							46	ド
315	2044	3004	3028	WJ 4014						47	
316	2045	3005	3029							48	
WJ 2022	2046	3006	3030	WJ 4015						49	
2023	2047	3007	3031							50	
2024	2048	3008	3032	WJ 4016						51	ム
2025	2049	3009								52	
2026	2050	3010								53	
2027	2051	3011								54	
2028	2052	3012								55	
2029	2053	3013								56	
14:00	14:30	15:00	15:30	16:00	16:30	17:00	17:30	18:00	18:30	時間／コート	

50M フィフティ男子　60M シックスティ男子　70M セブンティ男子　ＭＣ カデット男子　ＭＨ ホープス男子
50W フィフティ女子　60W シックスティ女子　70W セブンティ女子　ＷＣ カデット女子　ＷＨ ホープス女子

第２日目 タイムテーブル【１１月７日(土)】

※試合番号には並びが違う場合があります

	時間 / コート	9:00	9:25	9:50	10:15	10:40	11:05	11:30	11:55	12:20	12:45
愛ドーム	1	MC 101	MC 133	WJ 5001	MC 201	MC 230	MC 262	MH 214	MC 301	MC 306	MH 306
	2	102	134	5002	202	231	263	215	302	307	307
	3	103	135	5003	203	232	264	216	303	308	308
	4	104	136	5004	204	233	MH 201	217	304	309	309
	5	105	137	5005	205	234	202	218	305	310	310
	6	106	138	5006	206	235	203	219	MH 246	311	311
	7	107	MH 101	5007	207	236	204	220	247	312	312
	8	108	102	5008	208	237	205	221	248	313	313
	9	109	103	MJ 6001	209	238	WJ 6001	222		314	314
	10	110	104	6002	210	239		223	MJ 8001	315	
	11	111	105	6003	211	240	WJ 6002	224		316	MJ 9001
	12	112	106	6004	212	241		225	MJ 8002	317	
	13	113	107	6005	213	242	WJ 6003	226		318	WJ 8001
	14	114	108	6006	214	243		227	WJ 7001	319	
	15	115	109	6007	215	244	WJ 6004	228		320	MH 315
	16	116	110	6008	216	245		229	WJ 7002	321	316
	17	117	111	MH 127	217	246	MJ 7001	230	MH 249	322	317
	18	118	112	128	218	247		231	250	323	318
	19	119	113	129	219	248	MJ 7002	232	251	324	319
	20	120	114	130	220	249		233	252	325	320
	21	121	115	131	221	250	MJ 7003	234	253	326	321
	22	122	116	132	222	251		235	254	327	322
	23	123	117	133	223	252	MJ 7004	236	255	328	323
	24	124	118	134	224	253		237	256	329	324
	25	125	119	135	225	254	MH 206	238	257	330	325
	26	126	120	136	226	255	207	239	258	331	326
	27	127	121	137	227	256	208	240	259	332	327
	28	128	122	138	228	257	209	241	260	301	328
	29	129	123	139	229	258	210	242	261	302	329
	30	130	124	140	MH 143	259	211	243	262	303	330
	31	131	125	141	144	260	212	244	263	304	331
	32	132	126	142	145	261	213	245	264	305	332
ふれ愛ドーム	33	WC 101	WC 125	WH 115	WH 139	WC 220	WC 244	WH 204	WH 228	WH 252	WC 312
	34	102	126	116	140	221	245	205	229	253	313
	35	103	127	117	141	222	246	206	230	254	314
	36	104	128	118	142	223	247	207	231	255	315
	37	105	129	119	143	224	248	208	232	256	316
	38	106	130	120	WC 201	225	249	209	233	257	317
	39	107	131	121	202	226	250	210	234	258	318
	40	108	132	122	203	227	251	211	235	259	319
	41	109	133	123	204	228	252	212	236	260	320
	42	110	134	124	205	229	253	213	237	261	321
	43	111	WH 101	125	206	230	254	214	238	262	322
	44	112	102	126	207	231	255	215	239	263	323
	45	113	103	127	208	232	256	216	240	264	324
	46	114	104	128	209	233	257	217	241	WC 301	325
	47	115	105	129	210	234	258	218	242	302	326
	48	116	106	130	211	235	259	219	243	303	327
	49	117	107	131	212	236	260	220	244	304	328
	50	118	108	132	213	237	261	221	245	305	329
	51	119	109	133	214	238	262	222	246	306	330
	52	120	110	134	215	239	263	223	247	307	331
	53	121	111	135	216	240	264	224	248	308	332
	54	122	112	136	217	241	WH 201	225	249	309	WH 301
	55	123	113	137	218	242	202	226	250	310	302
	56	124	114	138	219	243	203	227	251	311	303
	時間 / コート	9:00	9:25	9:50	10:15	10:40	11:05	11:30	11:55	12:20	12:45

【凡例】 ＭＳ 男子シングルス ＭＤ 男子ダブルス ＭＪ 男子ジュニア 30M サーティ男子 40M フォーティ男子
ＷＳ 女子シングルス ＷＤ 女子ダブルス ＷＪ 女子ジュニア 30W サーティ女子 40W フォーティ女子

第２日目 タイムテーブル【１１月７日(土)】

※試合番号には並びが違う場合があります

13:10	13:35	14:00	14:25	14:50	15:15	15:40	16:05	16:30	16:55	時間／コート	
MS 101	MC 401	MS 133	MS 231	MS 247	MS 315					1	
102	402	134	232	248	316					2	
103	403	201	233	249	317					3	
104	404	202	234	250	318					4	
105	405	203	235	251	319					5	
106	406	204	236	252	320					6	
107	407	205	237	253	321					7	
108	408	206	238	254	322					8	
109	409	207	MC 501	255	MC 601		MC 701			9	
110	410	208	502	256		WC 601		WC 801		10	
111	411	209	503	257	MC 602		MC 702			11	で愛ドーム
112	412	210	504	258		WC 602				12	
113	413	211	505	259	MC 603		WC 701			13	
114	414	212	506	260		WC 603		MC 801		14	
115	415	213	507	261	MC 604		WC 702			15	
116	416	214	508	262		WC 604				16	
117	MH 409	215	MH 501	263		WH 601				17	
118	410	216	502	264	MH 601		MH 701			18	
119	411	217	503	301		WH 602		MH 801		19	
120	412	218	504	302	MH 602		MH 702			20	
121	413	219	505	303		WH 603				21	
122	414	220	506	304	MH 603		WH 701			22	
123	415	221	507	305		WH 604		WH 801		23	
124	416	222	508	306	MH 604		WH 702			24	
125	401	223	MS 239	307	MS 323					25	
126	402	224	240	308	324					26	
127	403	225	241	309	325					27	
128	404	226	242	310	326					28	
129	405	227	243	311	327					29	
130	406	228	244	312	328					30	
131	407	229	245	313	329	MS 331				31	
132	408	230	246	314	330	MS 332				32	
WH 304	WH 328	WC 401	WH 401	WC 501	WH 501	WS 205	WS 229			33	
305	329	402	402	502	502	206	WS 230			34	
306	330	403	403	503	503	207	WS 231			35	
307	331	404	404	504	504	208	WS 232			36	
308	332	405	405	505	505	209				37	
309	WS 101	406	406	506	506	210				38	ふれ愛ドーム
310	102	407	407	507	507	211				39	
311	103	408	408	508	508	212				40	
312	104	409	409	WS 136	WS 152	213				41	
313	105	410	410	137	153	214				42	
314	106	411	411	138	154	215				43	
315	107	412	412	139	155	216				44	
316	108	413	413	140	156	217				45	
317	109	414	414	141	157	218				46	
318	110	415	415	142	158	219				47	
319	111	416	416	143	159	220				48	
320	112	WS 120	WS 128	144	160	221				49	
321	113	121	129	145	161	222				50	
322	114	122	130	146	162	223				51	
323	115	123	131	147	163	224				52	
324	116	124	132	148	WS 201	225				53	
325	117	125	133	149	202	226				54	
326	118	126	134	150	203	227				55	
327	119	127	135	151	204	228				56	
13:10	13:35	14:00	14:25	14:50	15:15	15:40	16:05	16:30	16:55	時間／コート	

50M フィフティ男子　60M シックスティ男子　70M セブンティ男子　ＭＣ カデット男子　ＭＨ ホープス男子
50W フィフティ女子　60W シックスティ女子　70W セブンティ女子　ＷＣ カデット女子　ＷＨ ホープス女子

第３日目 タイムテーブル【１１月８日(日)】

※試合番号には並びが違う場合があります

	時間 / コート	9:00	9:25	9:50	10:15	10:40	11:05	11:30	11:55	12:20	12:45
で愛ドーム	1	40M 101	40M 201	30M 201	70M 201	60M 201	30M 301	40M 301	70M 301	30M 401	40M 401
	2	102	205	217	202	202	302	302	302	402	402
	3	103	208	232	203	203	303	303	303	403	403
	4	104	209	233	204	204	304	304	304	404	404
	5	105	212	248	205	205	305	305	305	405	405
	6	106	213	249	206	206	306	306	306	406	406
	7	107	216	264	207	207	307	307	307	407	407
	8	108	217	60M 101	208	208	308	308	308	408	408
	9	109	221	102	209	209	309	309	WS 401	409	30M 501
	10	110	224	103	210	210	310	310	402	410	502
	11	111	225	104	211	211	311	311	403	411	503
	12	112	228	105	212	212	312	312	404	412	504
	13	113	232	106	213	213	313	313	405	413	505
	14	40M 202	70M 101	107	214	214	314	314	406	414	506
	15	203	50M 215	50M 231	215	215	315	315	407	415	507
	16	204	214	230	216	216	316	316	408	416	508
	17	206	213	229	WS 301	217	317	MS 401	50M 301	60M 301	MS 501
	18	207	212	228	302	218	318	402	302	302	502
	19	210	211	227	303	219	319	403	303	303	503
	20	211	210	226	304	220	320	404	304	304	504
	21	214	209	225	305	221	321	405	305	305	505
	22	215	208	224	306	222	322	406	306	306	506
	23	218	207	223	307	223	323	407	307	307	507
	24	219	206	222	308	224	324	408	308	308	508
	25	220	205	221	309	225	325	409	309	309	50M 401
	26	222	204	220	310	226	326	410	310	310	402
	27	223	203	219	311	227	327	411	311	311	403
	28	226	202	218	312	228	328	412	312	312	404
	29	227	50M 104	232	313	229	329	413	313	313	405
	30	229	103	217	314	230	330	414	314	314	406
	31	230	102	216	315	231	331	415	315	315	407
	32	231	101	201	316	232	332	416	316	316	408
ふれ愛ドーム	33	30M 101	30M 220	70W 101	50W 101	50W 201	70W 201	50W 301	70W 301		70W 401
	34	102	221	102	102	205	202	302		50W 401	
	35	103	222	103	103	208	203	303	70W 302		70W 402
	36	104	223	104	104	209	204	304		50W 402	
	37	105	224	105	105	216	205	305	70W 303		50W 501
	38	106	225	40W 101		202	206	306		50W 403	
	39	107	226	102		203	207	307	70W 304		50W 502
	40	30M 202	227	103		204	208	308		50W 404	
	41	203	228	30M 246	60W 215	206	40W 201	30W 201	30W 301		30W 401
	42	204	229	247	214	207	202	202		40W 301	
	43	205	230	250	213	210	203	203	30W 302		30W 402
	44	206	231	251	212	211	204	204		40W 302	
	45	207	234	252	211	212	205	205	30W 303		40W 401
	46	208	235	253	210	213	206	206		40W 303	
	47	209	236	254	207	214	207	207	30W 304		40W 402
	48	210	237	255	206	215	208	208		40W 304	
	49	211	238	256	205	30W 101	60W 308				
	50	212	239	257	204	102	307	60W 404			
	51	213	240	258	203		306		60W 501		
	52	214	241	259	202		305	60W 403		60W 601	
	53	215	242	260	60W 104	60W 216	304		60W 502		
	54	216	243	261	103	209	303	60W 402			
	55	218	244	262	102	208	302				
	56	219	245	263	101	201	301	60W 401			
	時間 / コート	9:00	9:25	9:50	10:15	10:40	11:05	11:30	11:55	12:20	12:45

【凡例】 ＭＳ 男子シングルス ＭＤ 男子ダブルス ＭＪ 男子ジュニア 30M サーティ男子 40M フォーティ男子
ＷＳ 女子シングルス ＷＤ 女子ダブルス ＷＪ 女子ジュニア 30W サーティ女子 40W フォーティ女子

第３日目 タイムテーブル【１１月８日(日)】

※試合番号には並びが違う場合があります

13:10	13:35	14:00	14:25	14:50	15:15	15:40	16:05	16:30	16:55	時間／コート	
40M 501										1	
	40M 601									2	
40M 502		40M 701								3	
	40M 602									4	
40M 503										5	
	30M 601									6	
40M 504		30M 701								7	
	30M 602		30M 801							8	
WS 501		30M 702								9	
	30M 603									10	
WS 502										11	で
	30M 604									12	
WS 503										13	愛
	WS 601									14	
WS 504		WS 701								15	ド
	WS 602									16	
70M 401	MS 601									17	
402		70M 501								18	ー
403	MS 602		70M 601							19	
404		70M 502								20	
50M 501	MS 603									21	ム
502		MS 701								22	
503	MS 604		MS 801							23	
504		MS 702								24	
60M 401	60M 501									25	
402		50M 601								26	
403	60M 502		50M 701							27	
404		50M 602								28	
405	60M 503									29	
406		60M 601								30	
407	60M 504		60M 701							31	
408		60M 602								32	
										33	
70W 501										34	
										35	
										36	
										37	
50W 601										38	ふ
										39	
										40	れ
										41	
30W 501										42	
										43	愛
										44	
										45	
40W 501										46	ド
										47	
										48	
										49	ー
										50	
										51	ム
										52	
										53	
										54	
										55	
										56	
13:10	13:35	14:00	14:25	14:50	15:15	15:40	16:05	16:30	16:55	時間／コート	

50M フィフティ男子　60M シックスティ男子　70M セブンティ男子　ＭＣ カデット男子　ＭＨ ホープス男子
50W フィフティ女子　60W シックスティ女子　70W セブンティ女子　ＷＣ カデット女子　ＷＨ ホープス女子

男子ダブルス【ＭＤ】

(No, 1)

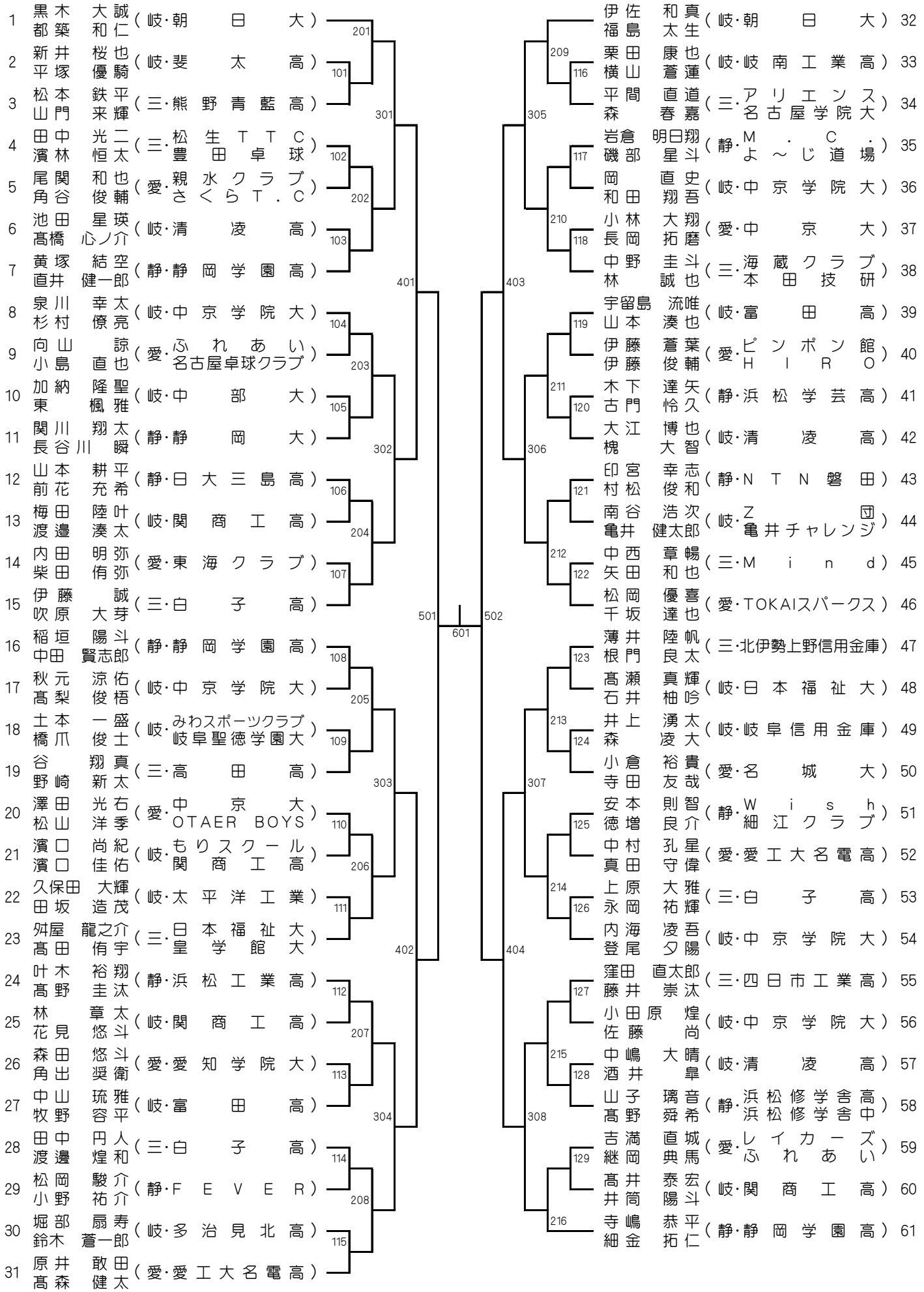

男子ダブルス【ＭＤ】

(No, 2)

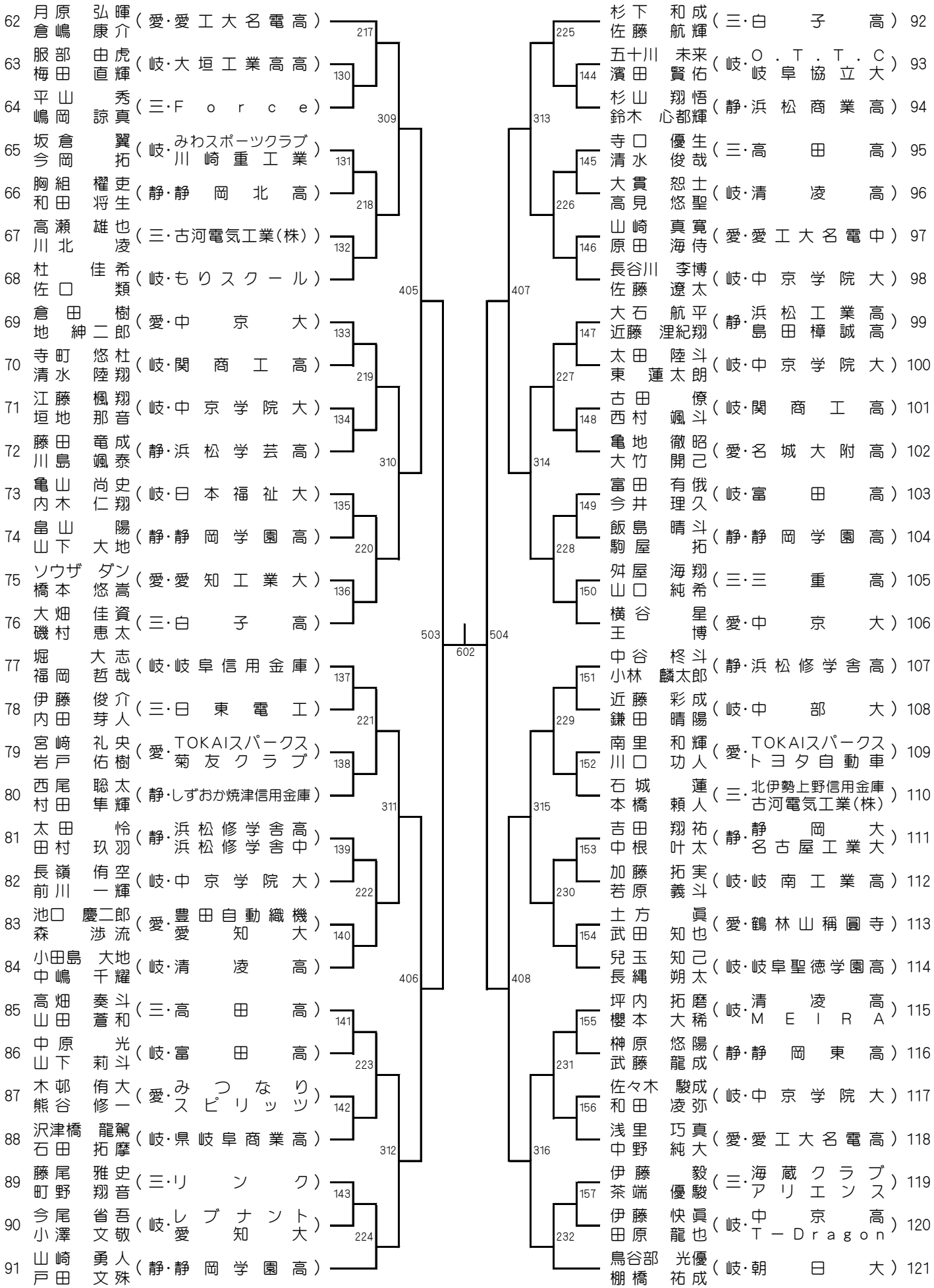

女子ダブルス【ＷＤ】

(No, 1)

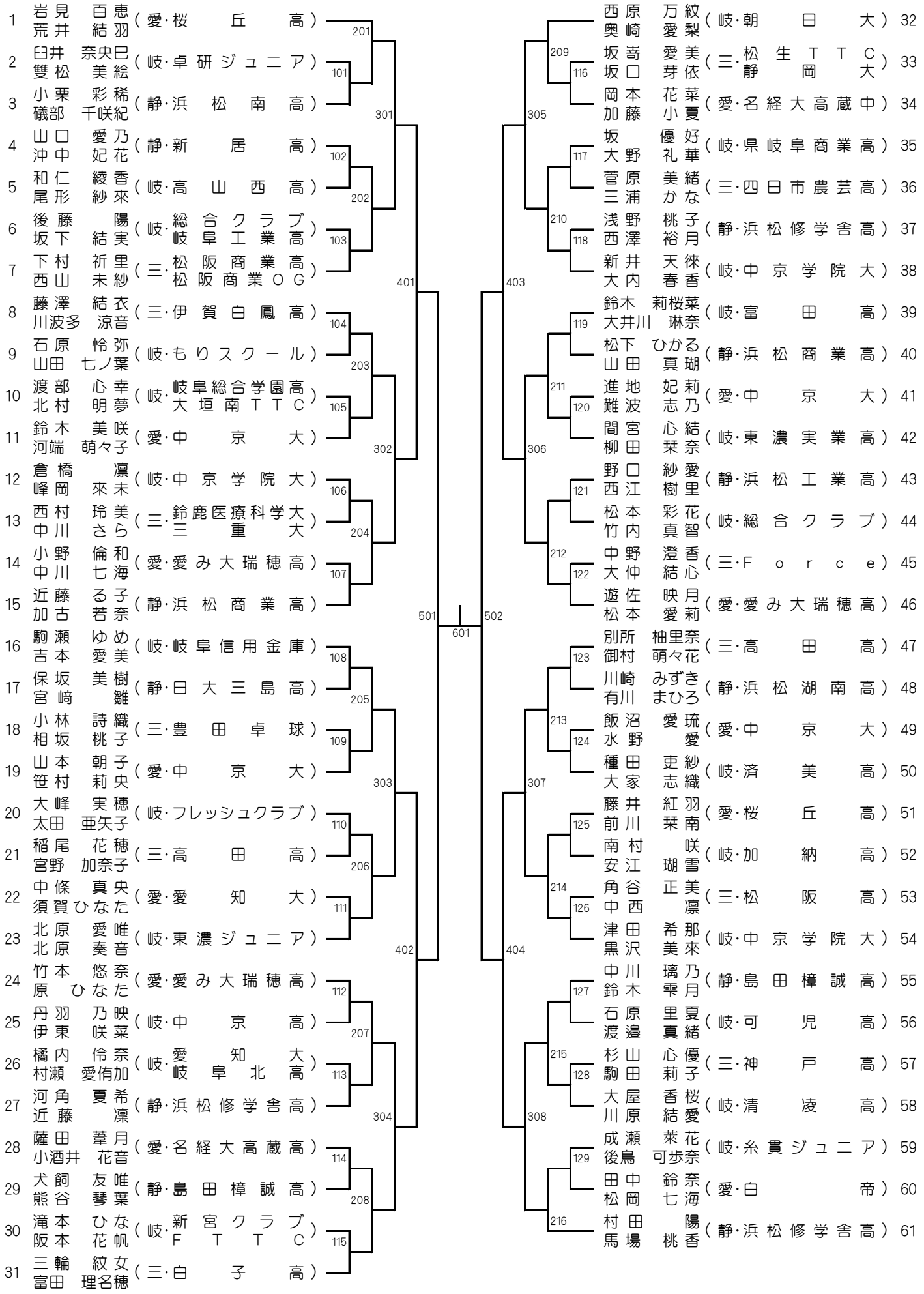

女子ダブルス【ＷＤ】

(No, 2)

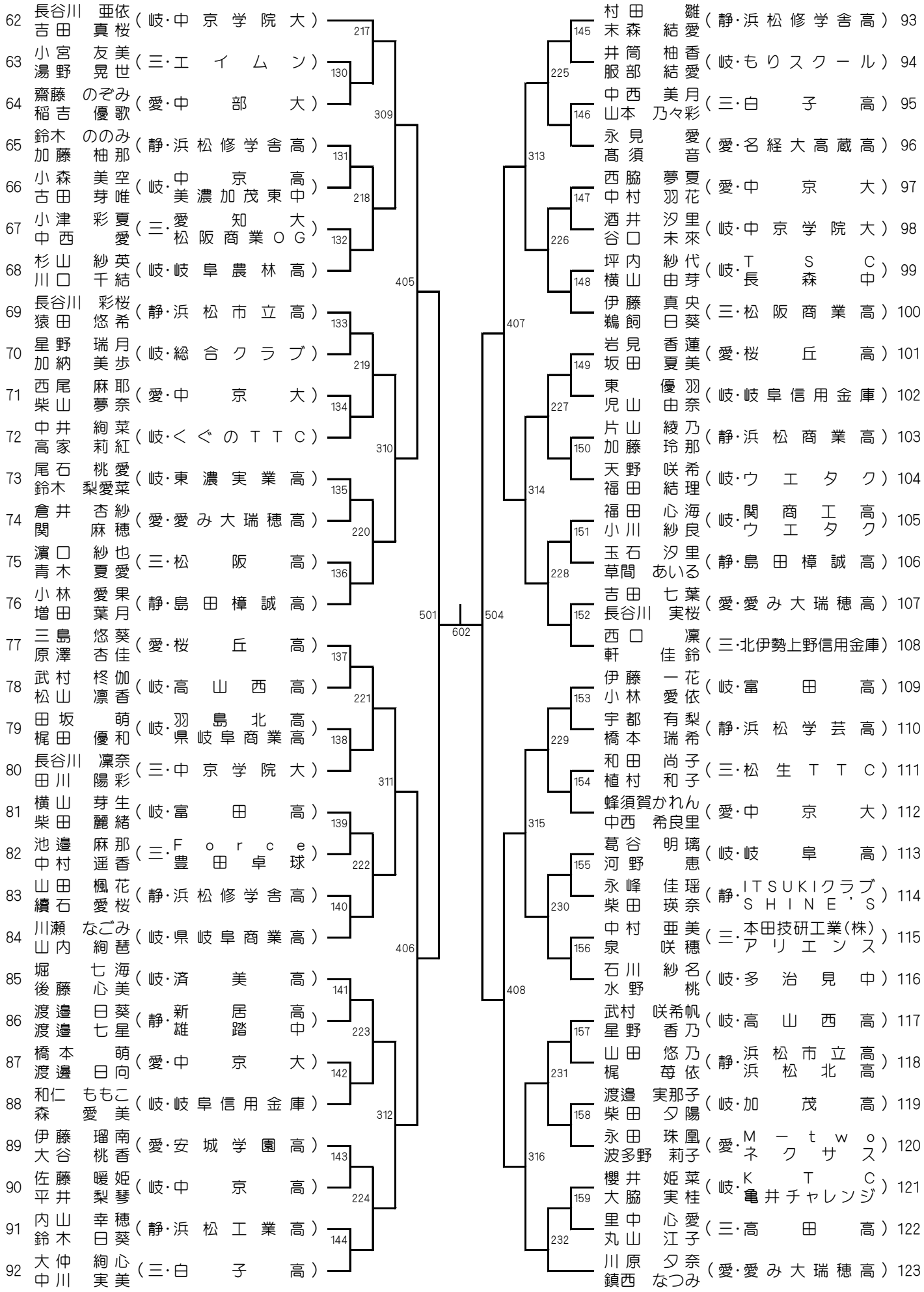

男子シングルス【ＭＳ】

(No,1)

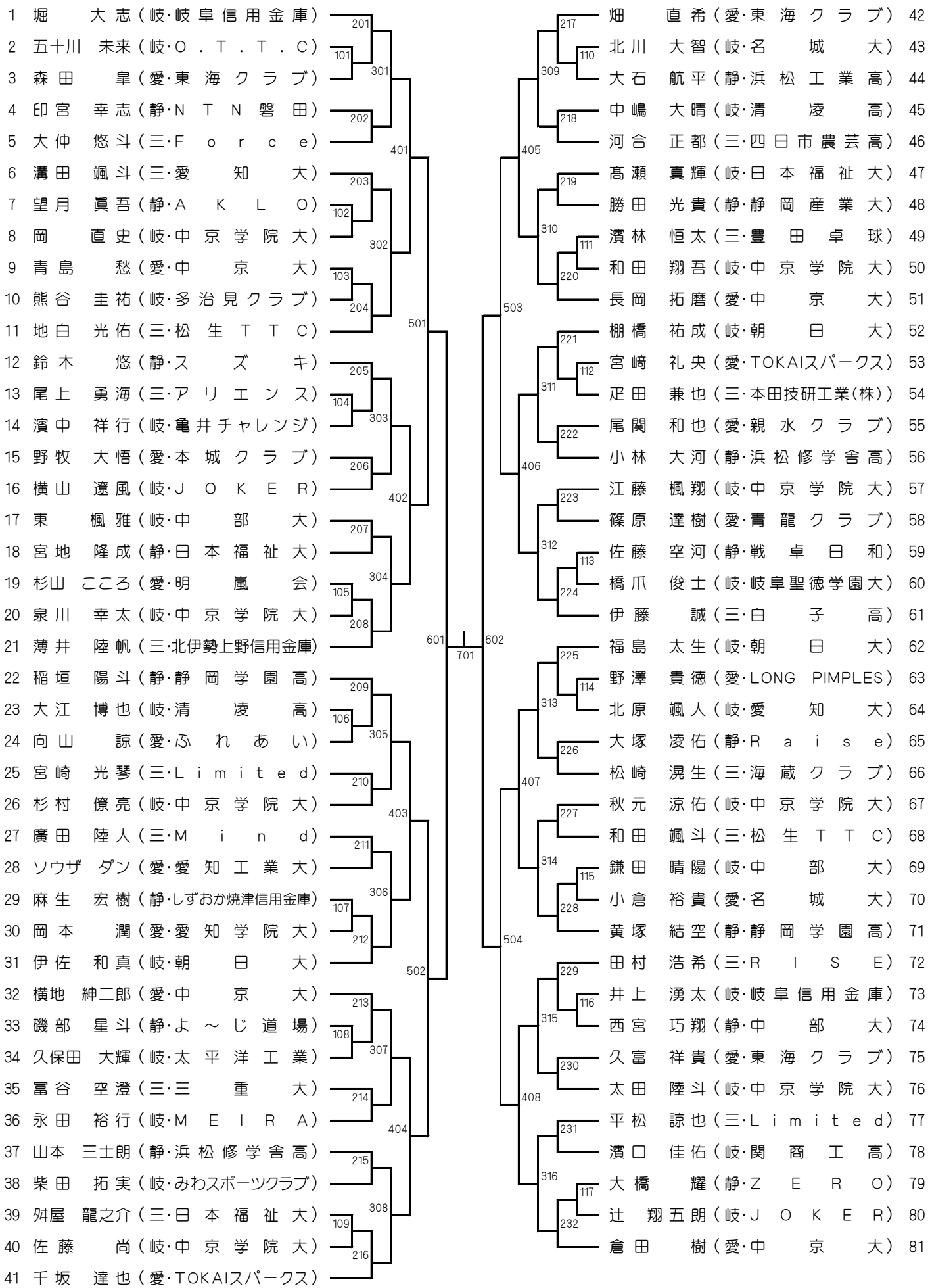

男子シングルス【ＭＳ】

(No,2)

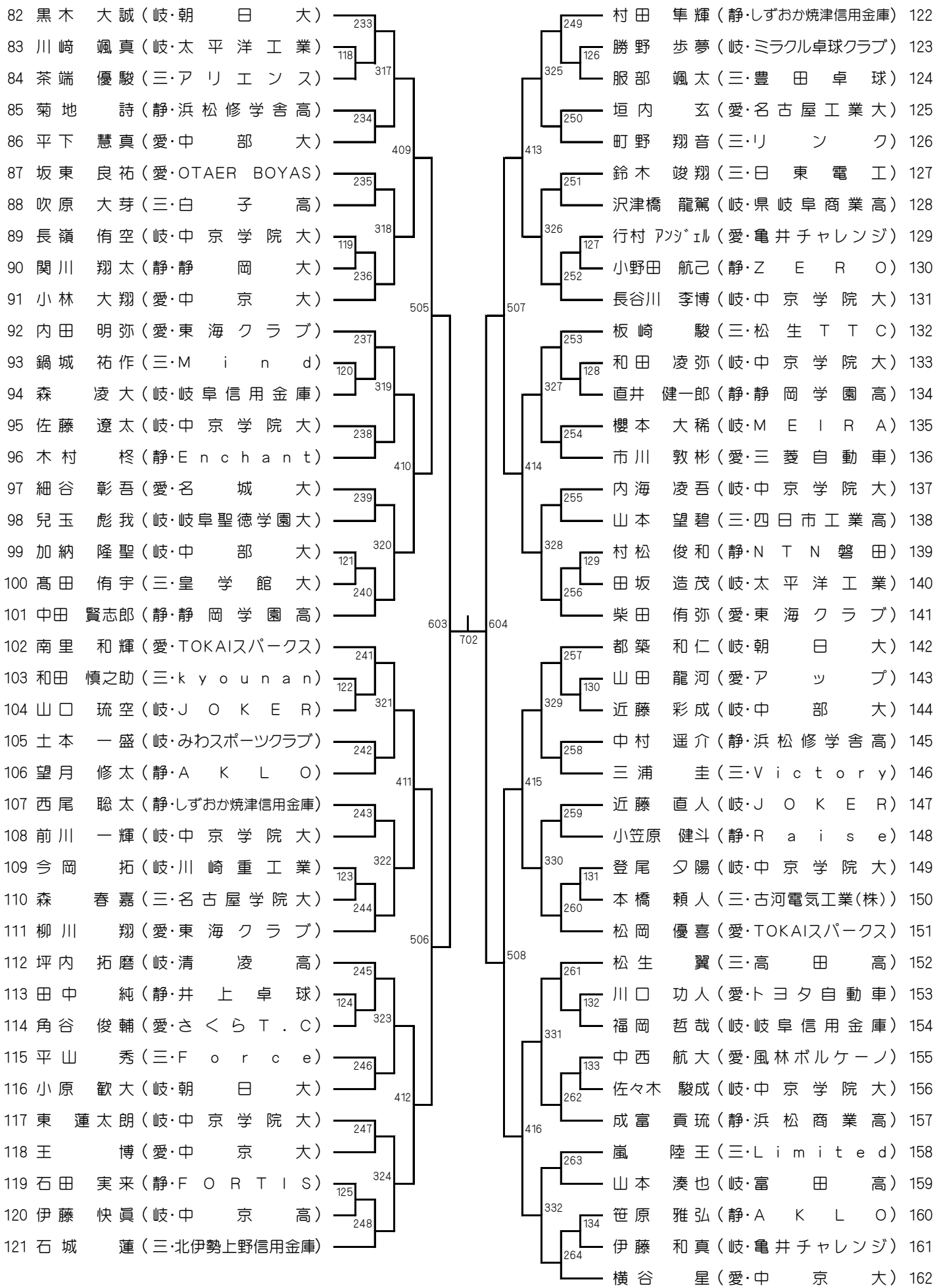

女子シングルス【ＷＳ】

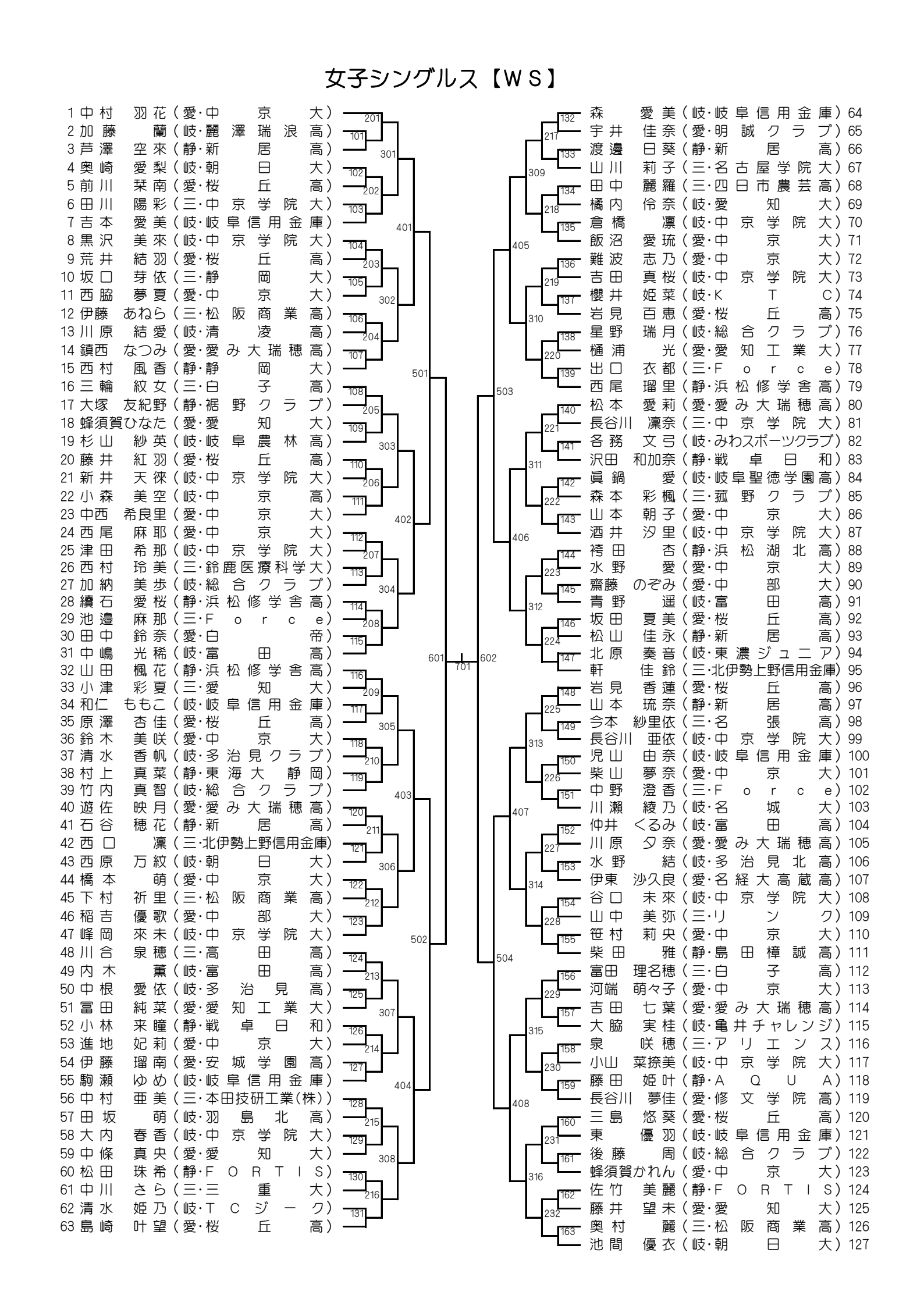
1 中村 羽花（愛・中京大）
2 加藤 蘭（岐・麗澤瑞浪高）
3 芦澤 空來（静・新居高）
4 奥崎 愛梨（岐・朝日大）
5 前川 栞南（愛・桜丘高）
6 田川 陽彩（三・中京学院大）
7 吉本 愛美（岐・岐阜信用金庫）
8 黒沢 美來（岐・中京学院大）
9 荒井 結羽（愛・桜丘高）
10 坂口 芽依（三・静岡大）
11 西脇 夢夏（愛・中京大）
12 伊藤 あねら（三・松阪商業高）
13 川原 結愛（岐・清凌高）
14 鎮西 なつみ（愛・愛み大瑞穂高）
15 西村 風香（静・静岡大）
16 三輪 紋女（三・白子高）
17 大塚 友紀野（静・裾野クラブ）
18 蜂須賀ひなた（愛・愛知大）
19 杉山 紗英（岐・岐阜農林高）
20 藤井 紅羽（愛・桜丘高）
21 新井 天徠（岐・中京学院大）
22 小森 美空（岐・中京高）
23 中西 希良里（愛・中京大）
24 西尾 麻耶（愛・中京大）
25 津田 希那（岐・中京学院大）
26 西村 玲美（三・鈴鹿医療科学大）
27 加納 美歩（岐・総合クラブ）
28 續石 愛桜（静・浜松修学舎高）
29 池邉 麻那（三・Ｆｏｒｃｅ）
30 田中 鈴奈（愛・白帝）
31 中嶋 光稀（岐・富田高）
32 山田 楓花（静・浜松修学舎高）
33 小津 彩夏（三・愛知大）
34 和仁 ももこ（岐・岐阜信用金庫）
35 原澤 杏佳（愛・桜丘高）
36 鈴木 美咲（愛・中京大）
37 清水 香帆（岐・多治見クラブ）
38 村上 真菜（静・東海大静岡）
39 竹内 真智（岐・総合クラブ）
40 遊佐 映月（愛・愛み大瑞穂高）
41 石谷 穂花（静・新居高）
42 西口 凛（三・北伊勢上野信用金庫）
43 西原 万紋（岐・朝日大）
44 橋本 萌（愛・中京大）
45 下村 祈里（三・松阪商業高）
46 稲吉 優歌（愛・中部大）
47 峰岡 來未（岐・中京学院大）
48 川合 泉穂（三・高田高）
49 内木 薫（岐・富田高）
50 中根 愛依（岐・多治見高）
51 冨田 純菜（愛・愛知工業大）
52 小林 来瞳（静・戦卓日和）
53 進地 妃莉（愛・中京大）
54 伊藤 瑠南（愛・安城学園高）
55 駒瀬 ゆめ（岐・岐阜信用金庫）
56 中村 亜美（三・本田技研工業(株)）
57 田坂 萌（岐・羽島北高）
58 大内 春香（岐・中京学院大）
59 中條 真央（愛・愛知大）
60 松田 珠希（静・ＦＯＲＴＩＳ）
61 中川 さら（三・三重大）
62 清水 姫乃（岐・ＴＣジーク）
63 島崎 叶望（愛・桜丘高）
森 愛美（岐・岐阜信用金庫）64
宇井 佳奈（愛・明誠クラブ）65
渡邊 日葵（静・新居高）66
山川 莉子（三・名古屋学院大）67
田中 麗羅（三・四日市農芸高）68
橘内 伶奈（岐・愛知大）69
倉橋 凛（岐・中京学院大）70
飯沼 愛琉（愛・中京大）71
難波 志乃（愛・中京大）72
吉田 真桜（岐・中京学院大）73
櫻井 姫菜（岐・ＫＴＣ）74
岩見 百恵（愛・桜丘高）75
星野 瑞月（岐・総合クラブ）76
樋浦 光（愛・愛知工業大）77
出口 衣都（三・Ｆｏｒｃｅ）78
西尾 瑠里（静・浜松修学舎高）79
松本 愛莉（愛・愛み大瑞穂高）80
長谷川 凛奈（三・中京学院大）81
各務 文弓（岐・みわスポーツクラブ）82
沢田 和加奈（静・戦卓日和）83
眞鍋 愛（岐・岐阜聖徳学園高）84
森本 彩楓（三・菰野クラブ）85
山本 朝子（愛・中京大）86
酒井 汐里（岐・中京学院大）87
袴田 杏（静・浜松湖北高）88
水野 愛（愛・中京大）89
齋藤 のぞみ（愛・中部大）90
青野 遥（岐・富田高）91
坂田 夏美（愛・桜丘高）92
松山 佳永（静・新居高）93
北原 奏音（岐・東濃ジュニア）94
軒 佳鈴（三・北伊勢上野信用金庫）95
岩見 香蓮（愛・桜丘高）96
山本 琉奈（静・新居高）97
今本 紗里依（三・名張高）98
長谷川 亜依（岐・中京学院大）99
児山 由奈（岐・岐阜信用金庫）100
柴山 夢奈（愛・中京大）101
中野 澄香（三・Ｆｏｒｃｅ）102
川瀬 綾乃（岐・名城大）103
仲井 くるみ（岐・富田高）104
川原 夕奈（愛・愛み大瑞穂高）105
水野 結（岐・多治見北高）106
伊東 沙久良（愛・名経大高蔵高）107
谷口 未來（岐・中京学院大）108
山中 美弥（三・リンク）109
笹村 莉央（愛・中京大）110
柴田 雅（静・島田樟誠高）111
富田 理名穂（三・白子高）112
河端 萌々子（愛・中京大）113
吉田 七葉（愛・愛み大瑞穂高）114
大脇 実桂（岐・亀井チャレンジ）115
泉 咲穂（三・アリエンス）116
小山 菜捺美（岐・中京学院大）117
藤田 姫叶（静・ＡＱＵＡ）118
長谷川 夢佳（愛・修文学院高）119
三島 悠葵（愛・桜丘高）120
東 優羽（岐・岐阜信用金庫）121
後藤 周（岐・総合クラブ）122
蜂須賀かれん（愛・中京大）123
佐竹 美麗（静・ＦＯＲＴＩＳ）124
藤井 望未（愛・愛知大）125
奥村 麗（三・松阪商業高）126
池間 優衣（岐・朝日大）127

ジュニア男子【ＭＪ】

(No,1)

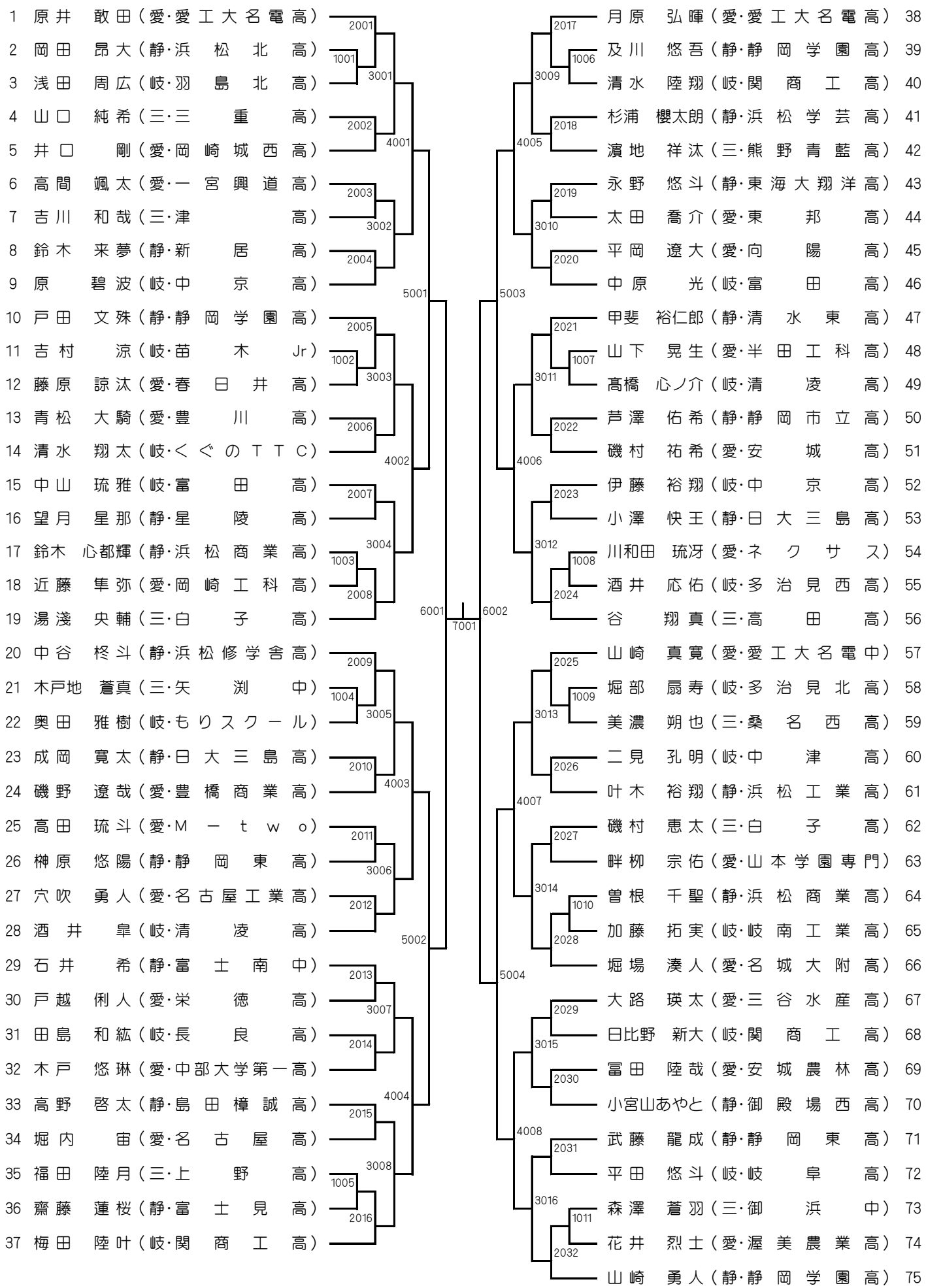

訂正版

ジュニア男子【ＭＪ】

(No,2)

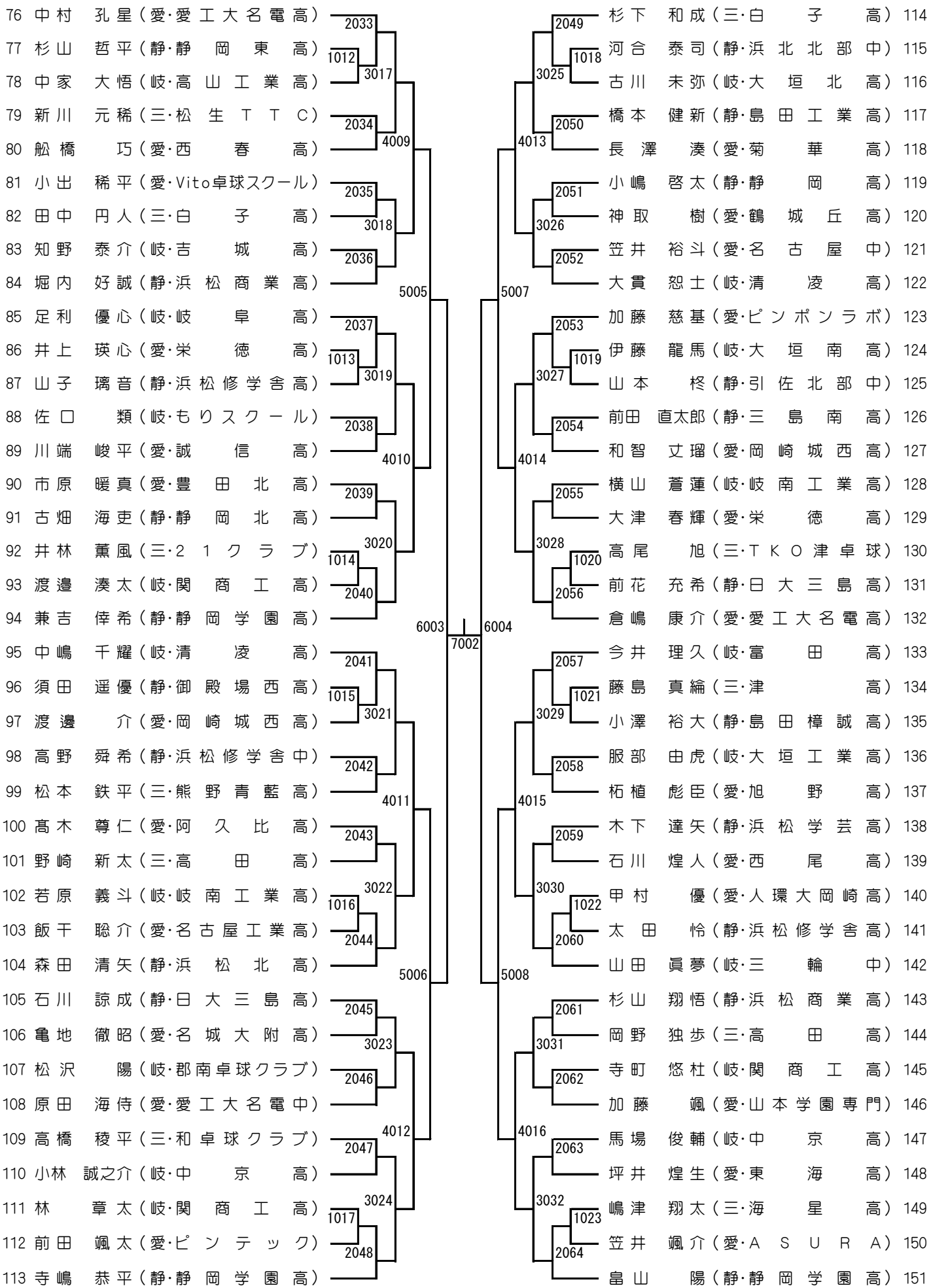

ジュニア男子【ＭＪ】

(No, 3)

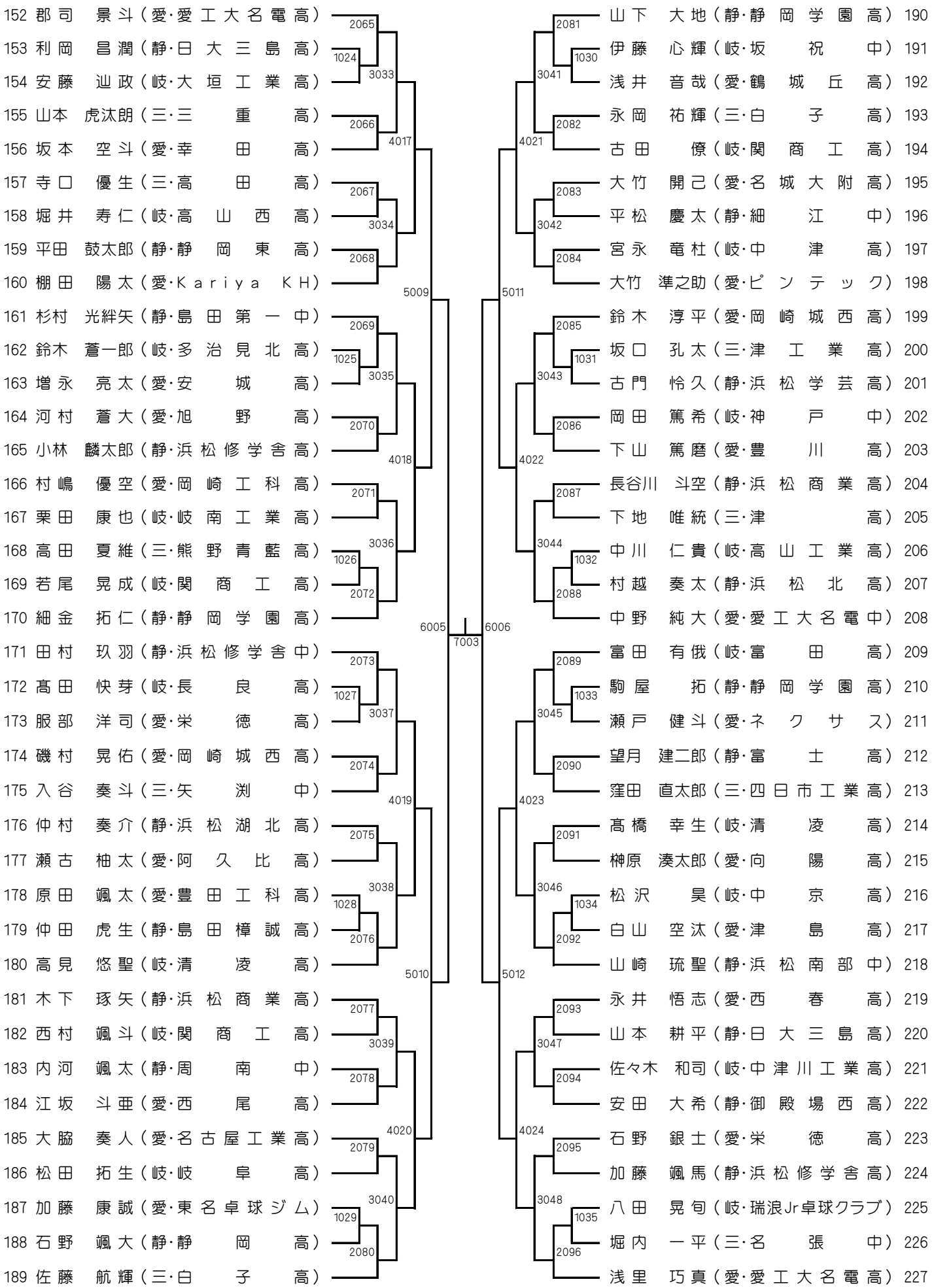

ジュニア男子【ＭＪ】

(No, 4)

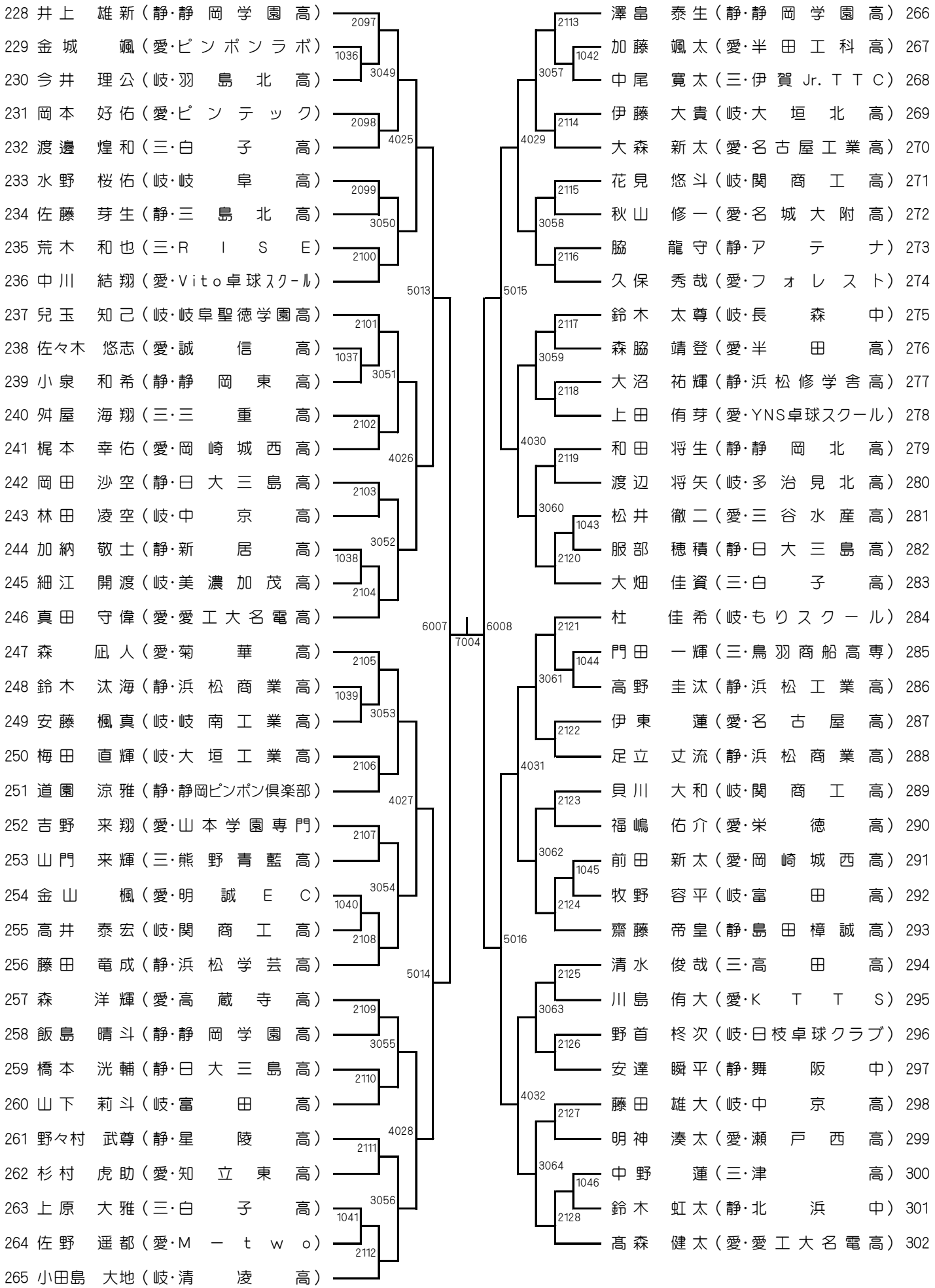

ジュニア女子【ＷＪ】

(No, 1)

1 河角　夏希（静･浜松修学舎高）
2 下出　ここみ（岐･国府卓球クラブ）
3 内山　菜奈（三･松阪商業高）
4 阪田　和華（愛･愛知商業高）
5 大塚　咲良（静･大洲中）
6 小塚　光桜（愛･幸田高）
7 安江　瑚雪（岐･加納高）
8 武村　咲希帆（岐･高山西高）
9 加藤　柚那（静･浜松修学舎中）
10 葛谷　明璃（岐･岐阜高）
11 古田　明里（愛･安城学園高）
12 山田　真瑚（静･浜松商業高）
13 北原　愛唯（岐･東濃ジュニア）
14 須藤　千景（三･四日市商業高）
15 髙須　音（愛･名経大高蔵高）
16 長谷川　実桜（愛･愛み大瑞穂高）
17 大畑　利衣紗（静･常葉大橘高）
18 石原　怜弥（岐･もりスクール）
19 山本　詩織（静･吉原第三中）
20 伊藤　瑠那（愛･豊田北高）
21 宮野　加奈子（三･高田高）
22 石原　里夏（岐･可児高）
23 横井　花音（愛･ピンテック）
24 保坂　美樹（静･日大三島高）
25 玉石　汐里（静･島田樟誠高）
26 北村　明夢（岐･大垣南ＴＴＣ）
27 望月　凛音（静･リーガル）
28 部　伊織（三･いなべ総合学園高）
29 坪内　紗代（岐･ＴＳＣ）
30 大仲　絢心（三･白子高）
31 鈴木　雫月（静･島田樟誠高）
32 尾形　紗來（岐･高山西高）
33 中尾　希音（愛･半田高）
34 梶　苺依（静･浜松北高）
35 窪田　知花（岐･大垣工業高）
36 鈴木　まこ（愛･フォレスト）
37 福田　結理（岐･ウエタク）
38 鈴木　菜々（愛･西尾東高）
39 柴田　瑛奈（静･ＳＨＩＮＥ’Ｓ）
40 宮田　春華（三･名張高）
41 橋本　栞里（静･北浜中）
42 三井　桃香（愛･安城学園高）
43 小林　愛依（岐･富田高）
44 山口　遥子（静･浜松学芸高）
45 里中　心愛（三･高田高）
46 鈴木　心那（愛･グランスター）
47 種田　吏紗（岐･済美高）
48 三上　明夏（静･浜松商業高）
49 松原　菜々（岐･多治見北高）
50 尾野　杏花（岐･岐阜農林高）
51 加藤　小夏（愛･名経大高蔵中）
52 岡本　あいる（三･熊野青藍高）
53 末森　結愛（静･浜松修学舎高）
54 瀬川　真緒（愛･豊田西高）
55 平井　梨琴（岐･中京高）
56 青木　絢佳（岐･三輪中）
57 落合　幸愛（静･静岡東高）
58 竹本　悠奈（愛･愛み大瑞穂高）

59 横山　芽生（岐･富田高）
60 中西　凛（三･松阪高）
61 浅沼　青依（愛･ネクサス）
62 見城　美理（静･静岡東高）
63 後藤　心美（岐･済美高）
64 伊藤　紅月（愛･春日井高）
65 松下　ひかる（静･浜松商業高）
66 天野　咲希（岐･ウエタク）
67 宇都　有梨（静･浜松学芸高）
68 堀江　咲友（愛･安城学園高）
69 石川　紗名（岐･多治見中）
70 熊谷　琴葉（静･島田樟誠高）
71 川瀬　なごみ（岐･県岐阜商業高）
72 大坪　陽万里（愛･名経大高蔵高）
73 金子　奈珠（三･松生ＴＴＣ）
74 近藤　凛（静･浜松修学舎高）
75 大野　優樹乃（愛･菊里高）
76 滝本　ひな（岐･新宮クラブ）
77 平野　花音（静･掛川西高）
78 杉野　梨奈（三･白子高）
79 波多野　結理（愛･豊橋東高）
80 矢野　愛結里（岐･加納高）
81 土屋　桜稀（岐･みつのきＴＴＣ）
82 長谷川心絆羽（三･上野高）
83 榊原　里咲（愛･半田高）
84 鈴木　日葵（静･浜松工業高）
85 波木　愛莉（静･富士見高）
86 和仁　綾香（岐･高山西高）
87 原　ひなた（愛･愛み大瑞穂高）
88 草間　あいる（静･島田樟誠高）
89 小堀　栞奈（愛･ブラックパインズ）
90 堀江　菜月（岐･岐阜聖徳学園高）
91 望月　多英（愛･ピンテック）
92 渡邊　七星（静･雄踏中）
93 大家　志織（岐･済美高）
94 伊藤　真央（三･松阪商業高）
95 中村　唯華（愛･安城学園高）
96 大塚　梨央（静･静清高）
97 渡邉　実那子（岐･加茂高）
98 渡辺　音羽（愛･知立東高）
99 丹羽　乃映（岐･中京高）
100 鈴木　七海（静･沼津高専）
101 別所　柚里奈（三･高田高）
102 鈴木　莉桜菜（岐･富田高）
103 近藤　あかり（愛･豊川高）
104 山本　乃々彩（三･白子高）
105 浅野　桃子（静･浜松修学舎高）
106 山田　悠乃（静･浜松市立高）
107 畑谷　和果（愛･Ｋスタジオ）
108 加古　若奈（静･浜松商業高）
109 後鳥　心音加（岐･岐阜農林高）
110 矢田　さくら（三･四日市南高）
111 中村　想（静･浜松学芸高）
112 宇都宮　彩佑（岐･多治見高）
113 藤井　彩月（愛･岡崎北高）
114 飯塚　梨葡（静･静岡市立高）
115 鈴木　梨愛菜（岐･東濃実業高）
116 永見　愛（愛･名経大高蔵高）

ジュニア女子【ＷＪ】

(No, 2)

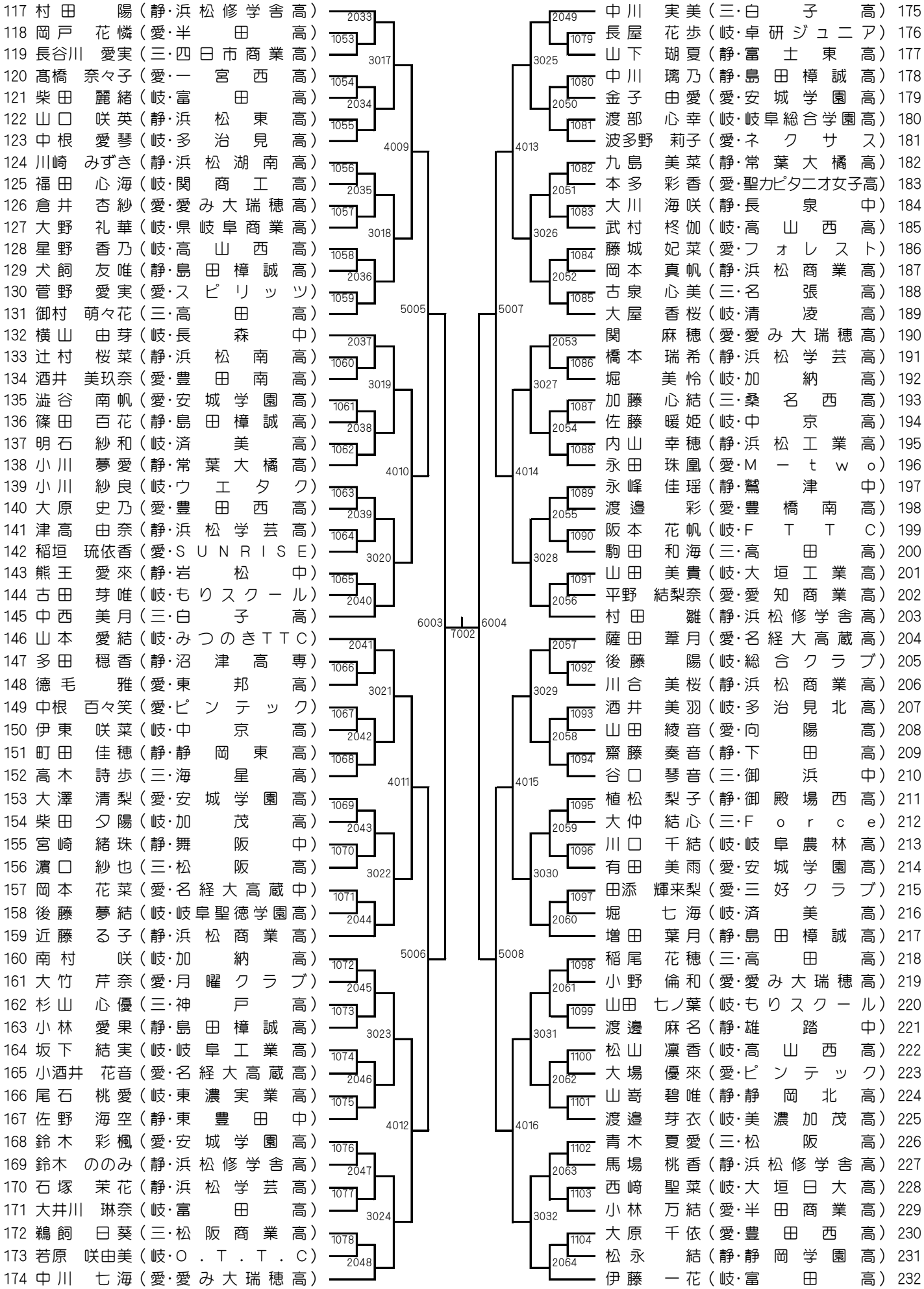

訂正版

サーティ男子【３０Ｍ】

(No, 1)

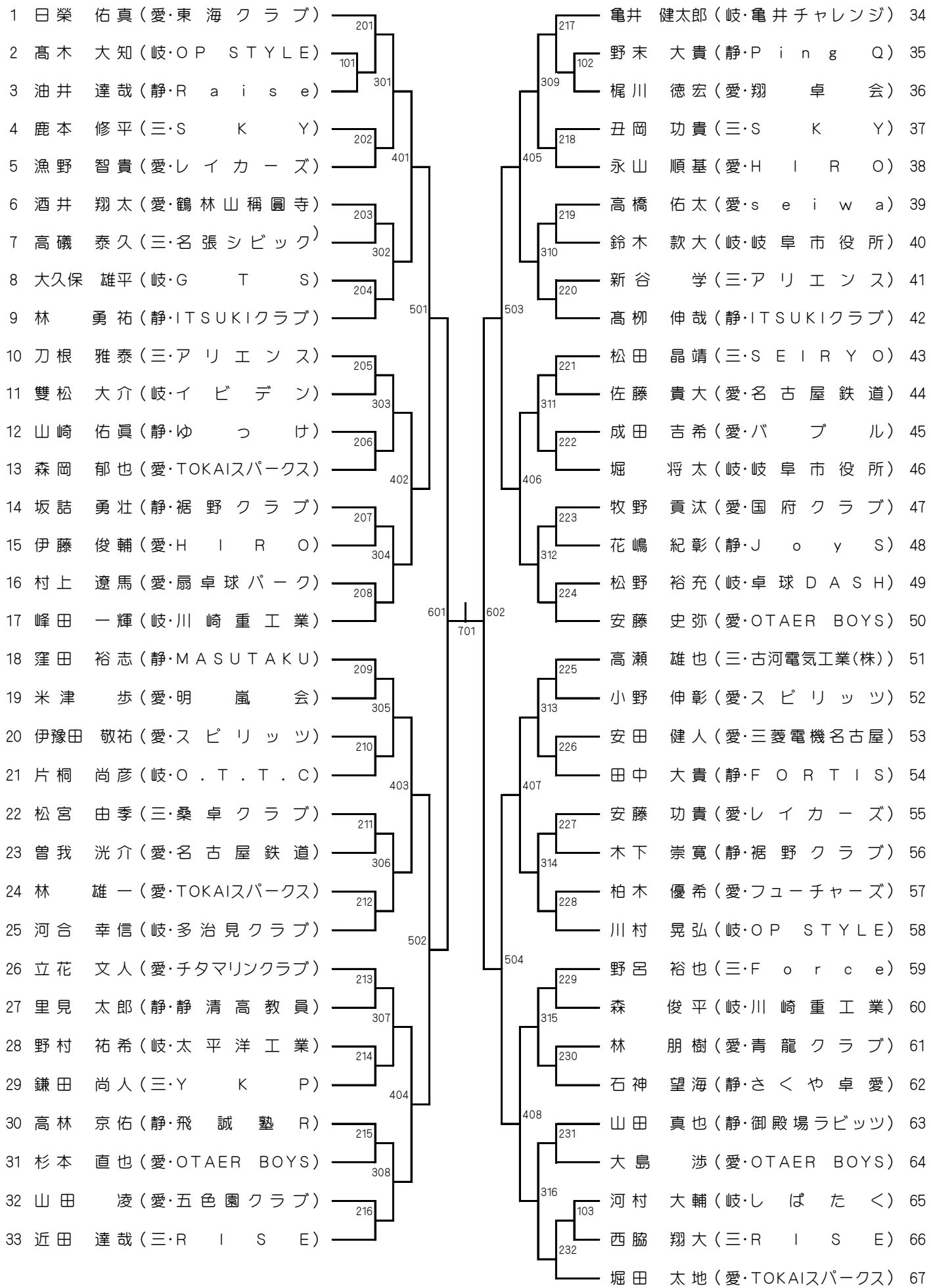

訂正版

サーティ男子【３０Ｍ】

(No, 2)

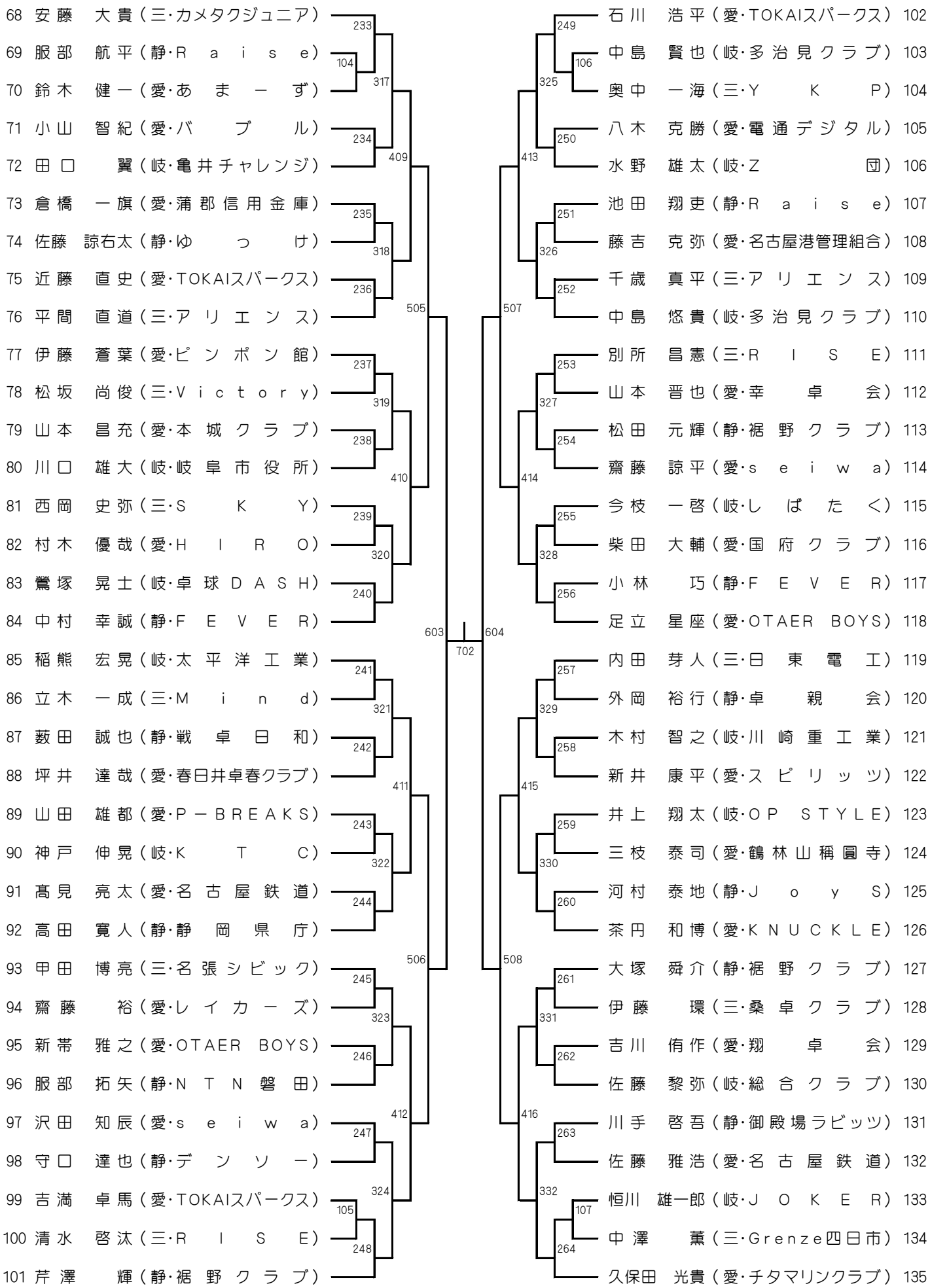

訂正版

フォーティ男子【４０Ｍ】

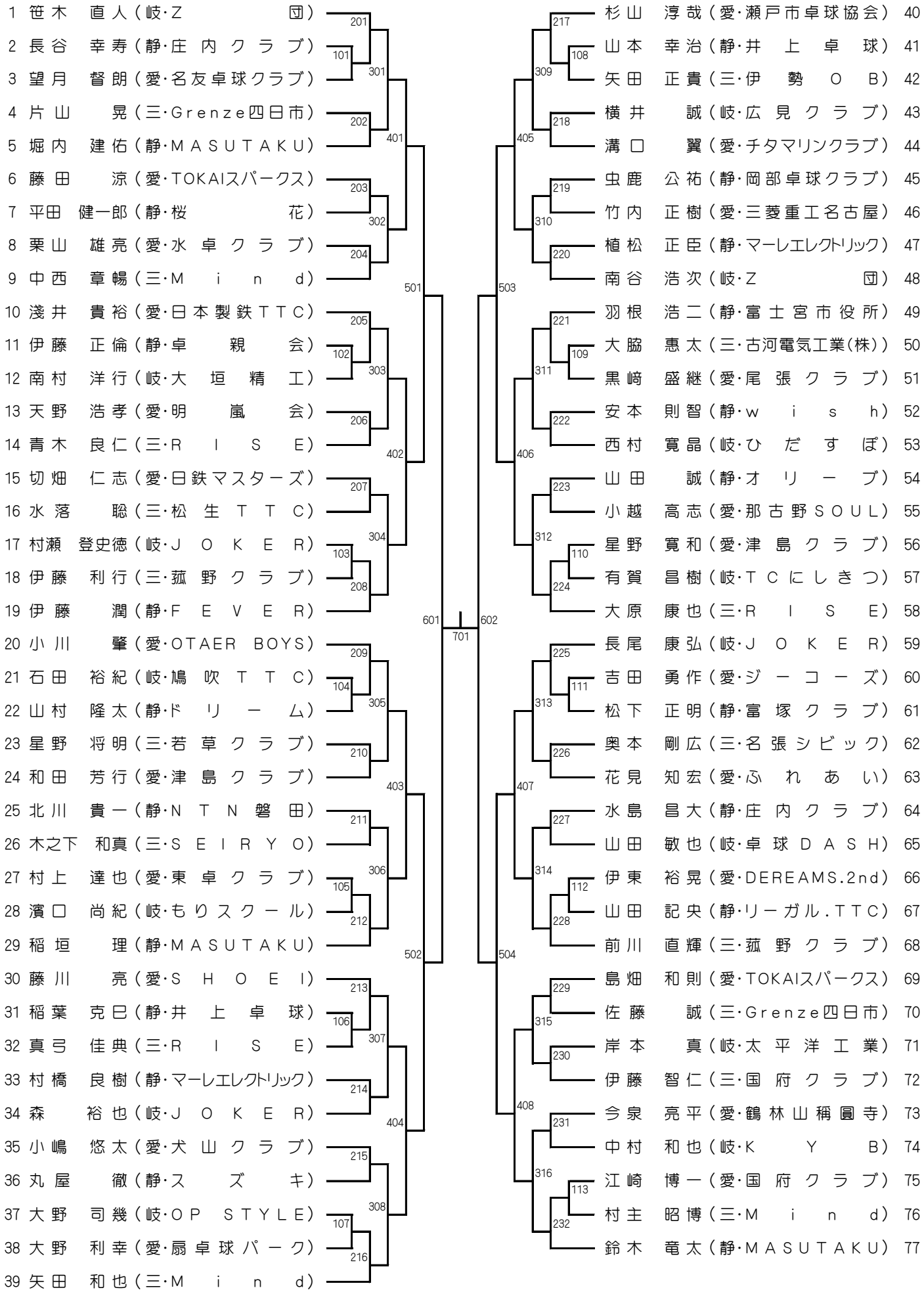

フィフティ男子【５０M】

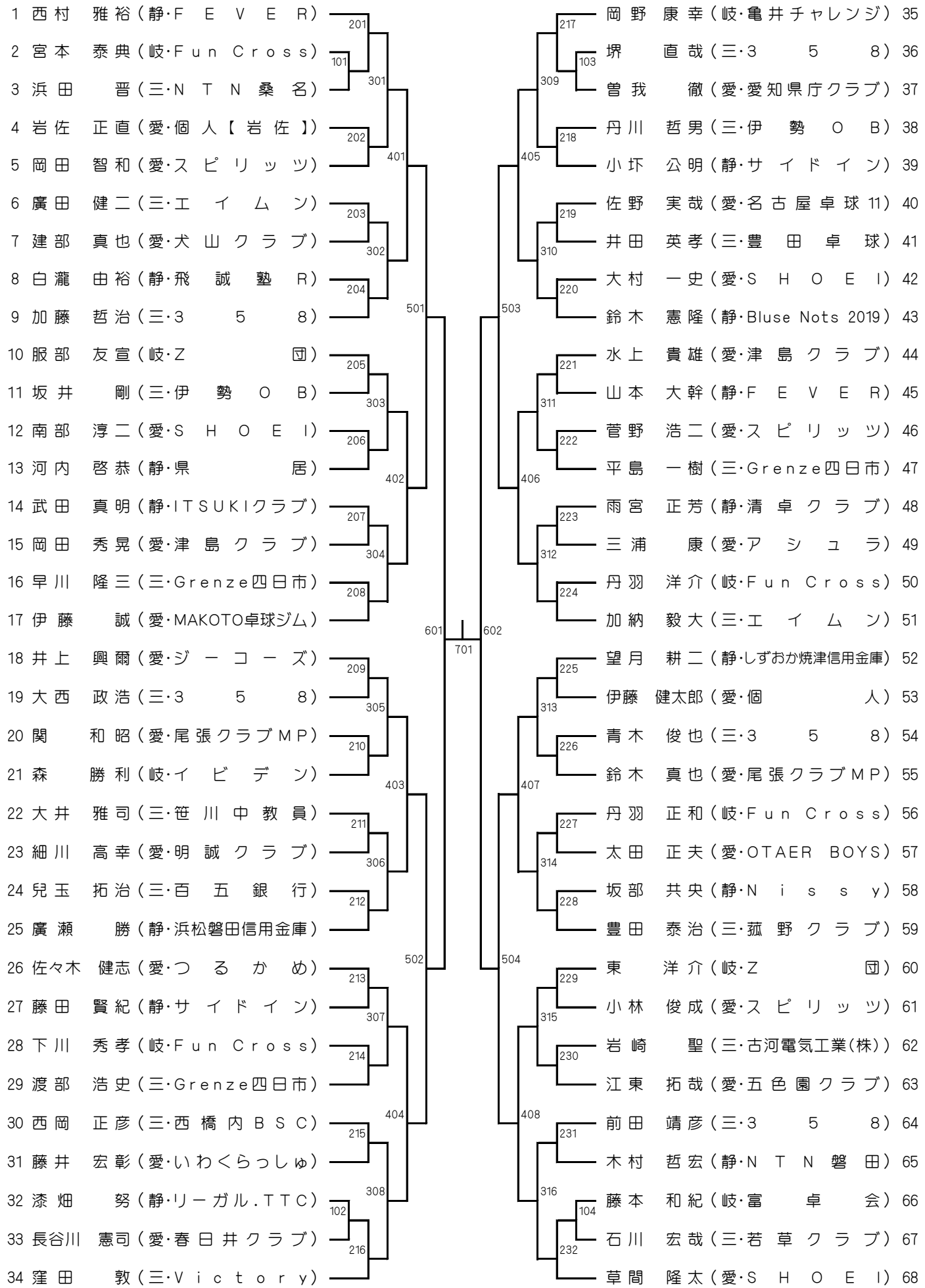
1 西村 雅裕（静･F E V E R）
2 宮本 泰典（岐･Fun Cross）
3 浜田 晋（三･N T N 桑名）
4 岩佐 正直（愛･個人【岩佐】）
5 岡田 智和（愛･スピリッツ）
6 廣田 健二（三･エイムン）
7 建部 真也（愛･犬山クラブ）
8 白瀧 由裕（静･飛誠塾R）
9 加藤 哲治（三･３５８）
10 服部 友宣（岐･Z団）
11 坂井 剛（三･伊勢OB）
12 南部 淳二（愛･S H O E I）
13 河内 啓恭（静･県居）
14 武田 真明（静･ITSUKIクラブ）
15 岡田 秀晃（愛･津島クラブ）
16 早川 隆三（三･Grenze四日市）
17 伊藤 誠（愛･MAKOTO卓球ジム）
18 井上 興爾（愛･ジーコーズ）
19 大西 政浩（三･３５８）
20 関 和昭（愛･尾張クラブMP）
21 森 勝利（岐･イビデン）
22 大井 雅司（三･笹川中教員）
23 細川 高幸（愛･明誠クラブ）
24 兒玉 拓治（三･百五銀行）
25 廣瀬 勝（静･浜松磐田信用金庫）
26 佐々木 健志（愛･つるかめ）
27 藤田 賢紀（静･サイドイン）
28 下川 秀孝（岐･Fun Cross）
29 渡部 浩史（三･Grenze四日市）
30 西岡 正彦（三･西橋内BSC）
31 藤井 宏彰（愛･いわくらっしゅ）
32 漆畑 努（静･リーガル.TTC）
33 長谷川 憲司（愛･春日井クラブ）
34 窪田 敦（三･Victory）
35 岡野 康幸（岐･亀井チャレンジ）
36 堺 直哉（三･３５８）
37 曽我 徹（愛･愛知県庁クラブ）
38 丹川 哲男（三･伊勢OB）
39 小坏 公明（静･サイドイン）
40 佐野 実哉（愛･名古屋卓球11）
41 井田 英孝（三･豊田卓球）
42 大村 一史（愛･S H O E I）
43 鈴木 憲隆（静･Bluse Nots 2019）
44 水上 貴雄（愛･津島クラブ）
45 山本 大幹（静･F E V E R）
46 菅野 浩二（愛･スピリッツ）
47 平島 一樹（三･Grenze四日市）
48 雨宮 正芳（静･清卓クラブ）
49 三浦 康（愛･アシュラ）
50 丹羽 洋介（岐･Fun Cross）
51 加納 毅大（三･エイムン）
52 望月 耕二（静･しずおか焼津信用金庫）
53 伊藤 健太郎（愛･個人）
54 青木 俊也（三･３５８）
55 鈴木 真也（愛･尾張クラブMP）
56 丹羽 正和（岐･Fun Cross）
57 太田 正夫（愛･OTAER BOYS）
58 坂部 共央（静･N i s s y）
59 豊田 泰治（三･菰野クラブ）
60 東 洋介（岐･Z団）
61 小林 俊成（愛･スピリッツ）
62 岩崎 聖（三･古河電気工業(株)）
63 江東 拓哉（愛･五色園クラブ）
64 前田 靖彦（三･３５８）
65 木村 哲宏（静･N T N 磐田）
66 藤本 和紀（岐･富卓会）
67 石川 宏哉（三･若草クラブ）
68 草間 隆太（愛･S H O E I）
101
102
103
104
201
202
203
204
205
206
207
208
209
210
211
212
213
214
215
216
217
218
219
220
221
222
223
224
225
226
227
228
229
230
231
232
301
302
303
304
305
306
307
308
309
310
311
312
313
314
315
316
401
402
403
404
405
406
407
408
501
502
503
504
601
602
701

シックスティ男子【６０Ｍ】

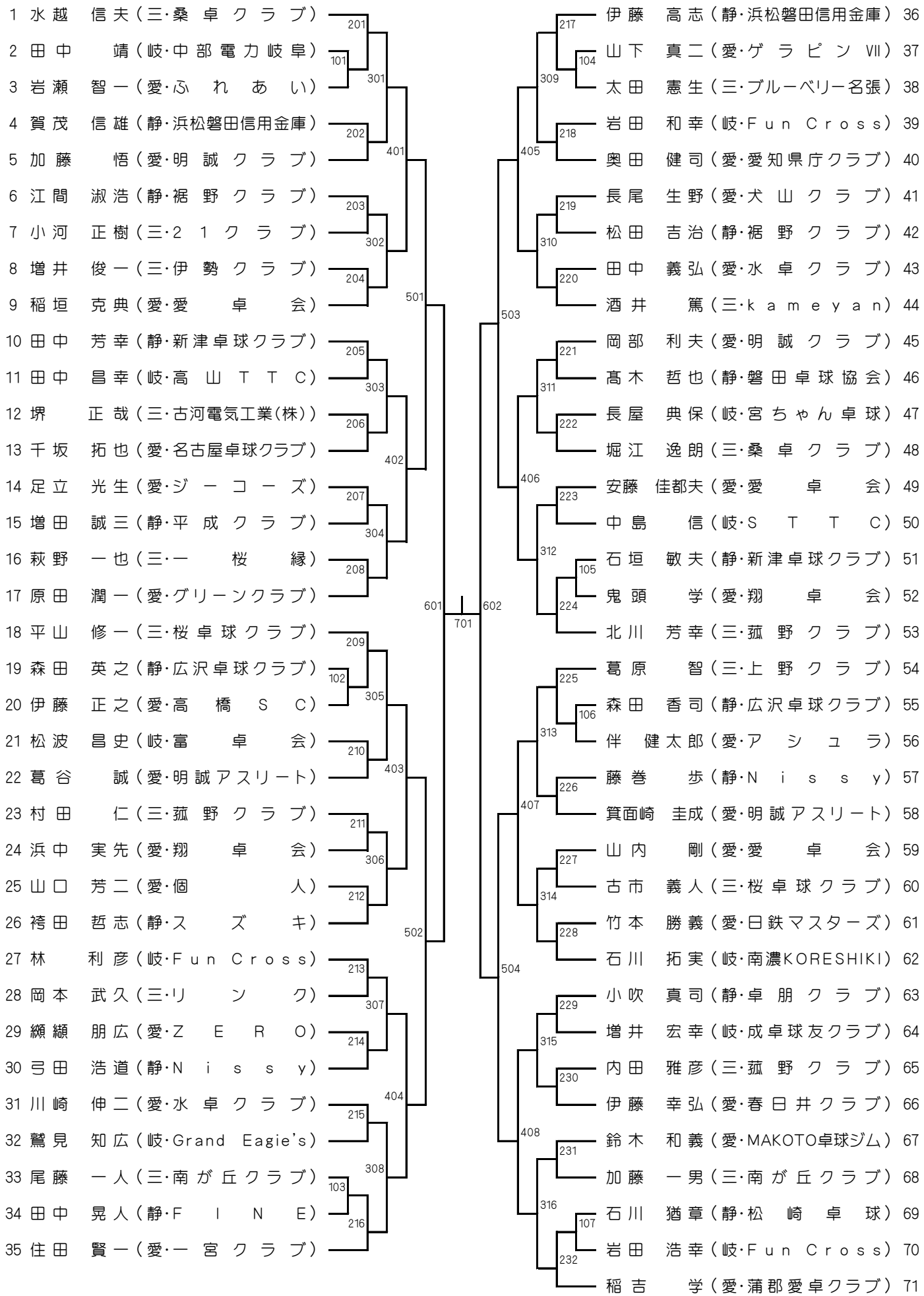

セブンティ男子【７０Ｍ】

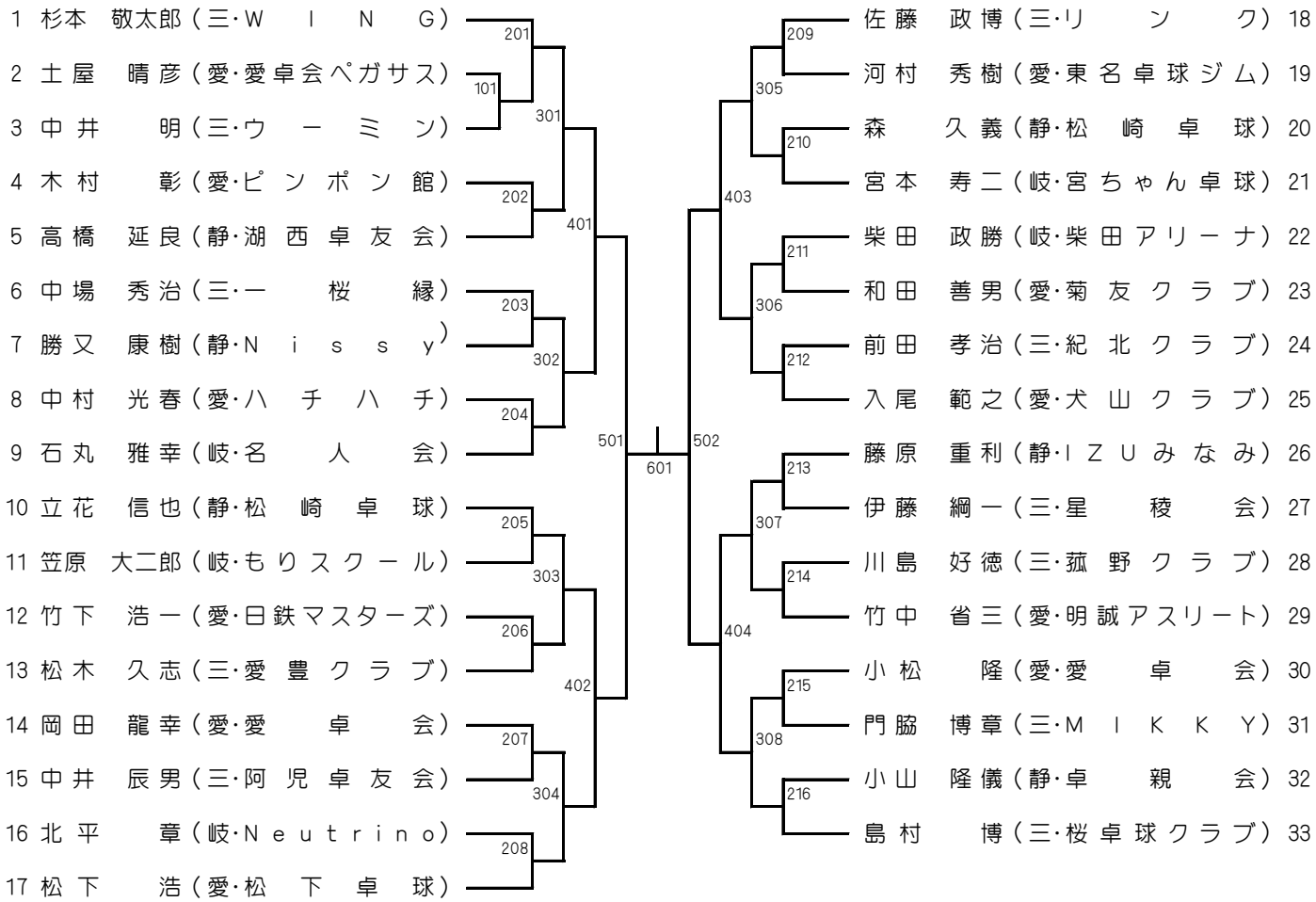

サーティ女子【３０Ｗ】

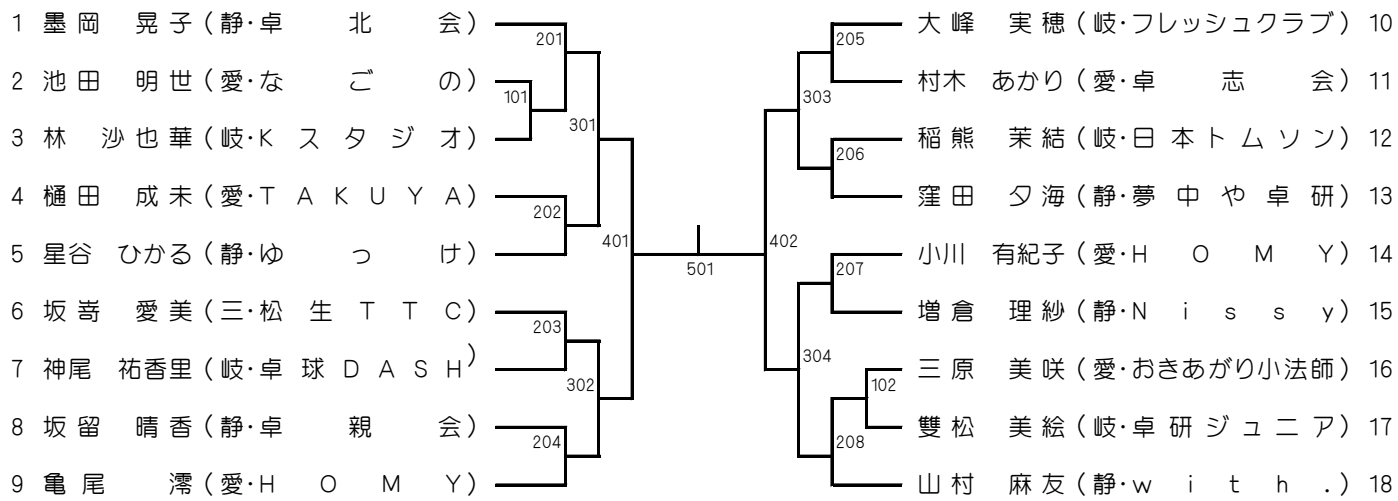

フォーティ女子【４０Ｗ】

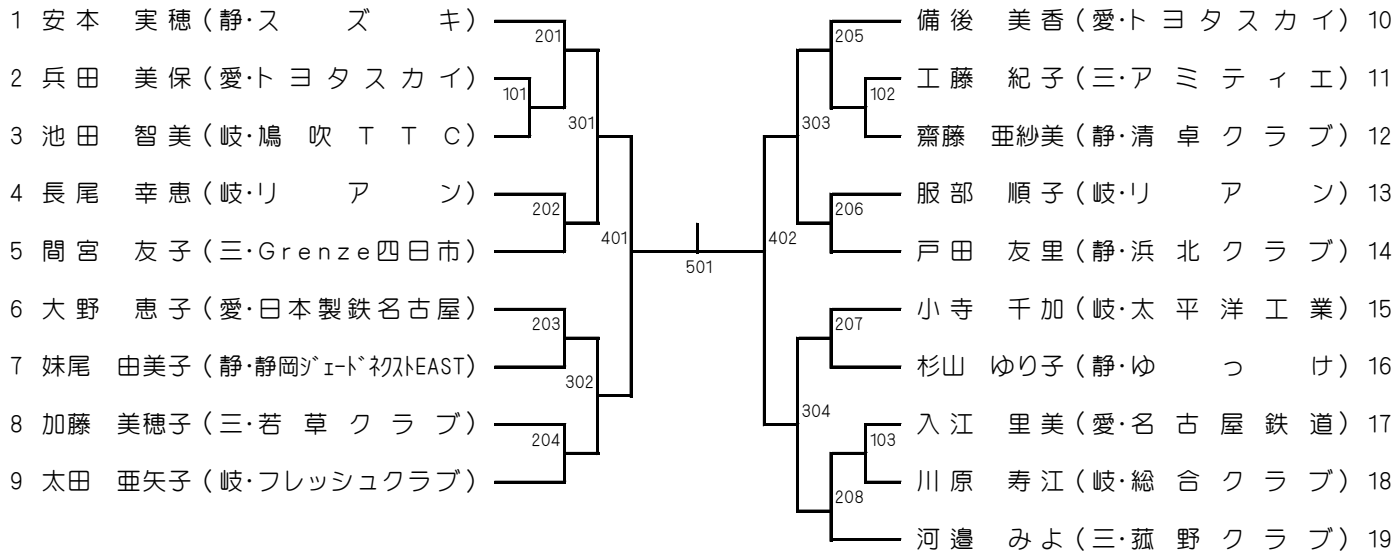

フィフティ女子【５０Ｗ】

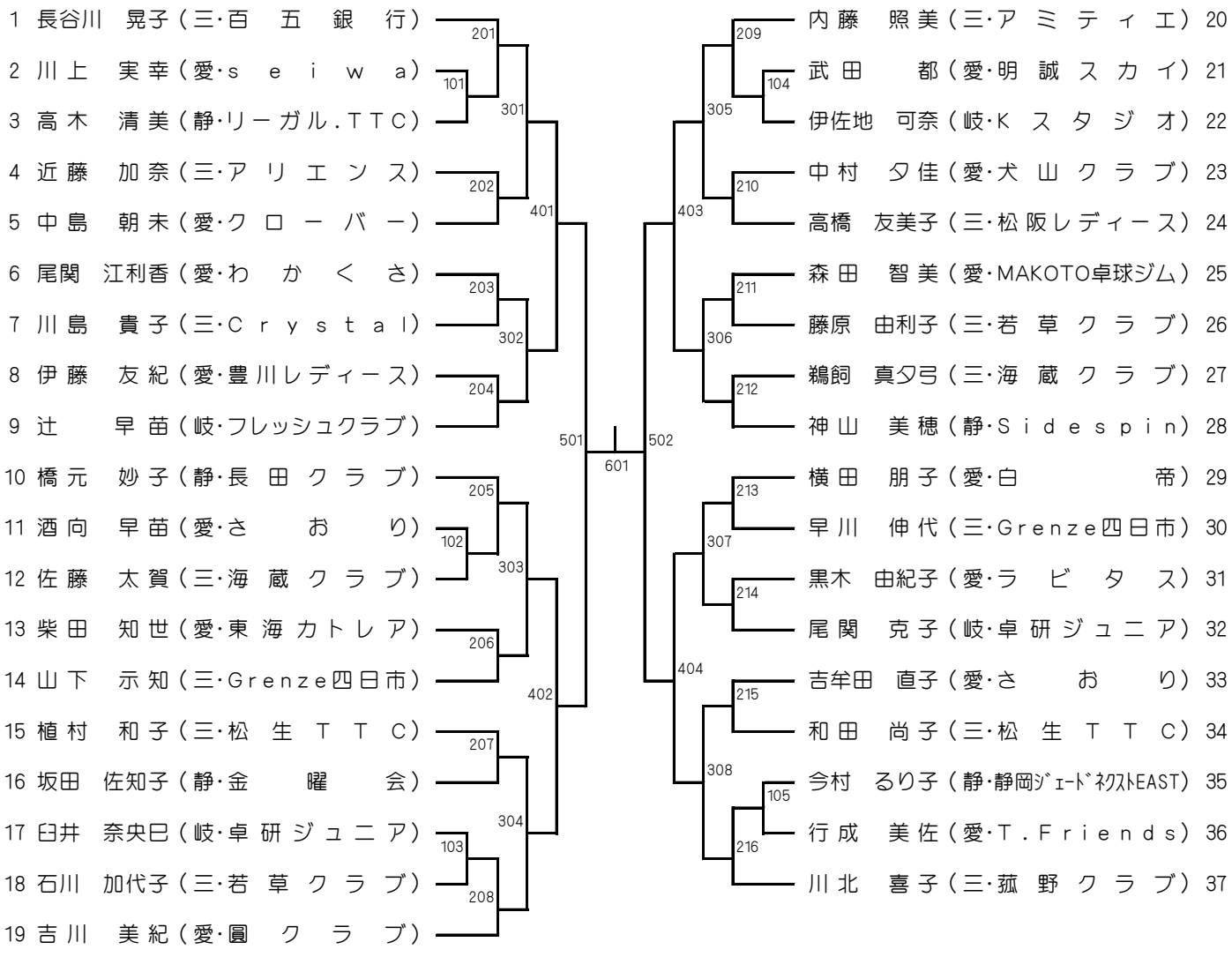

シックスティ女子【60W】

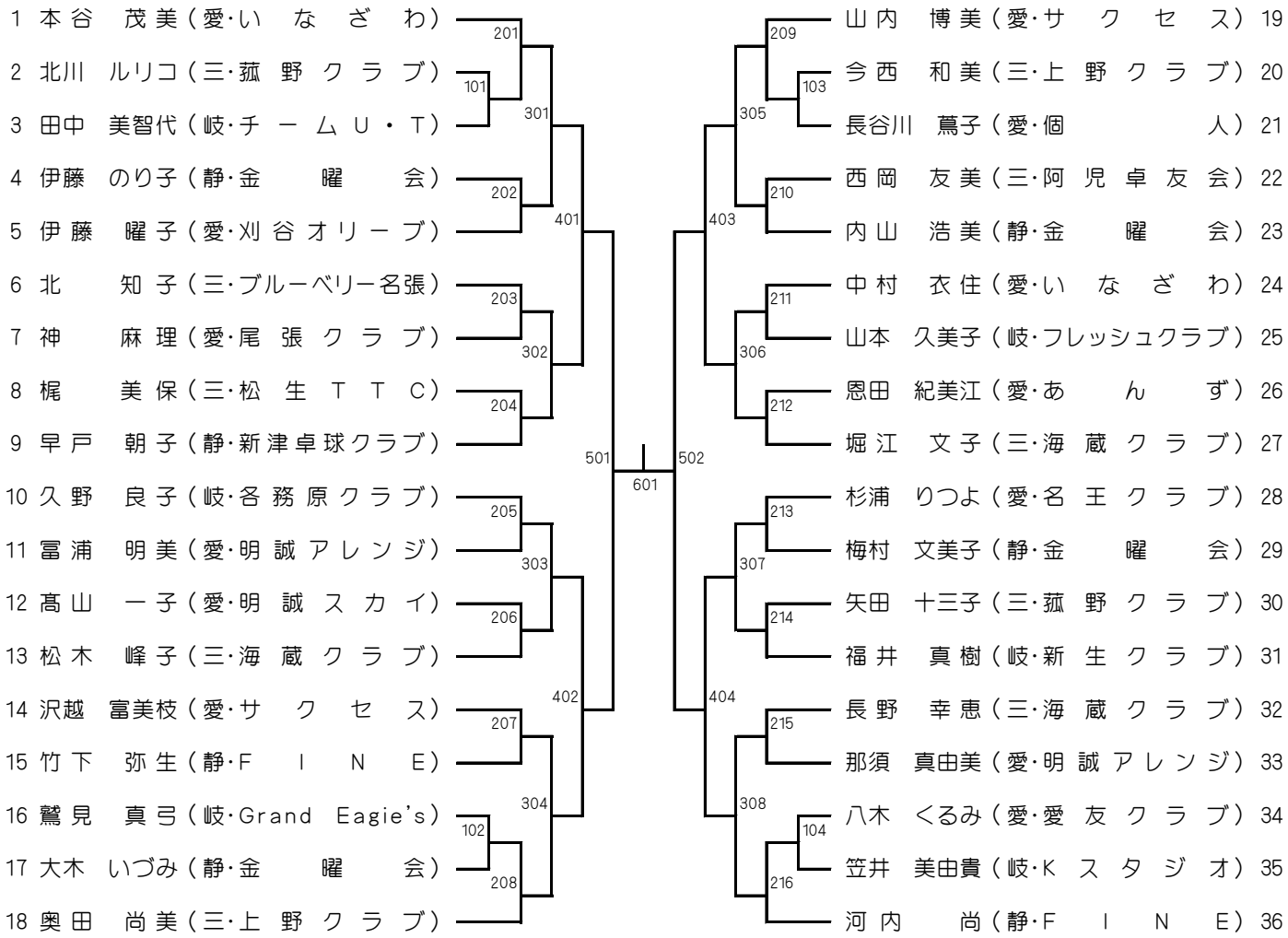

セブンティ女子【70W】

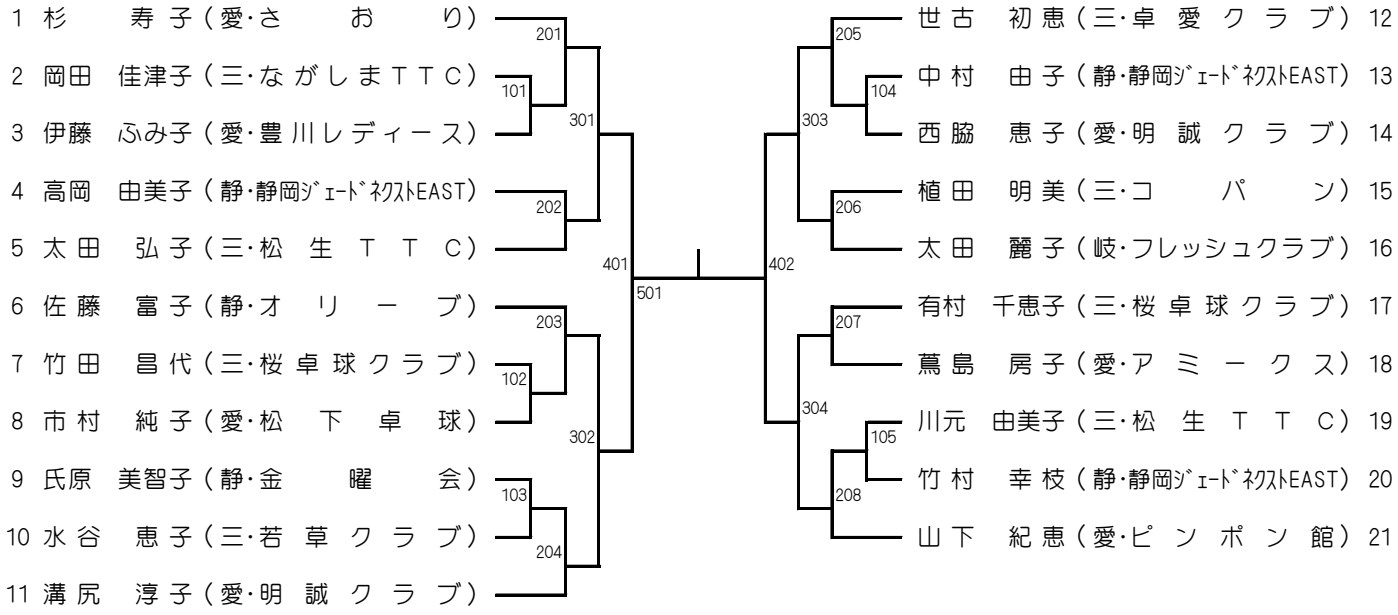

訂正版

カデット男子【ＭＣ】

(No,1)

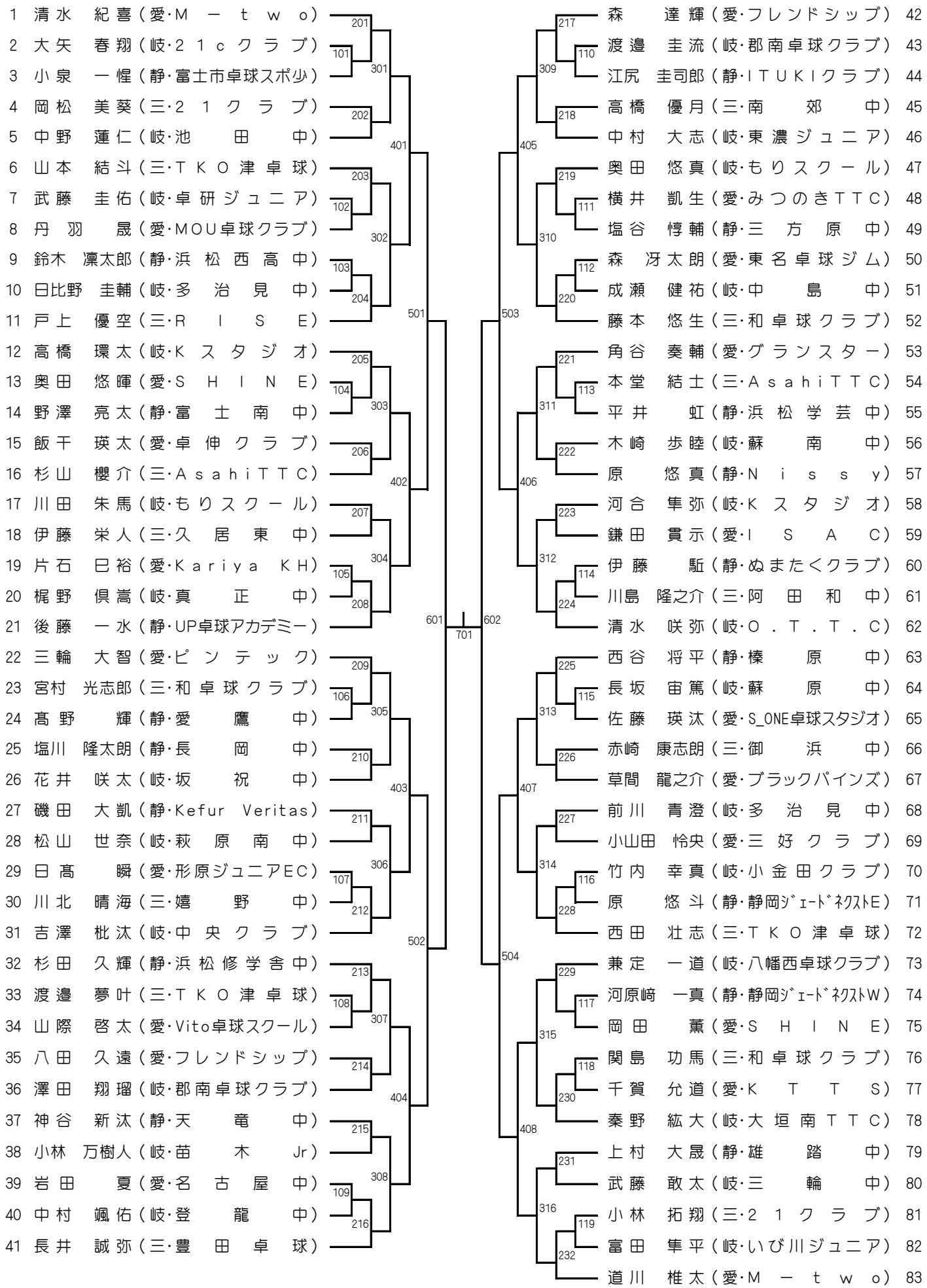

訂正版

カデット男子【ＭＣ】

(No,2)

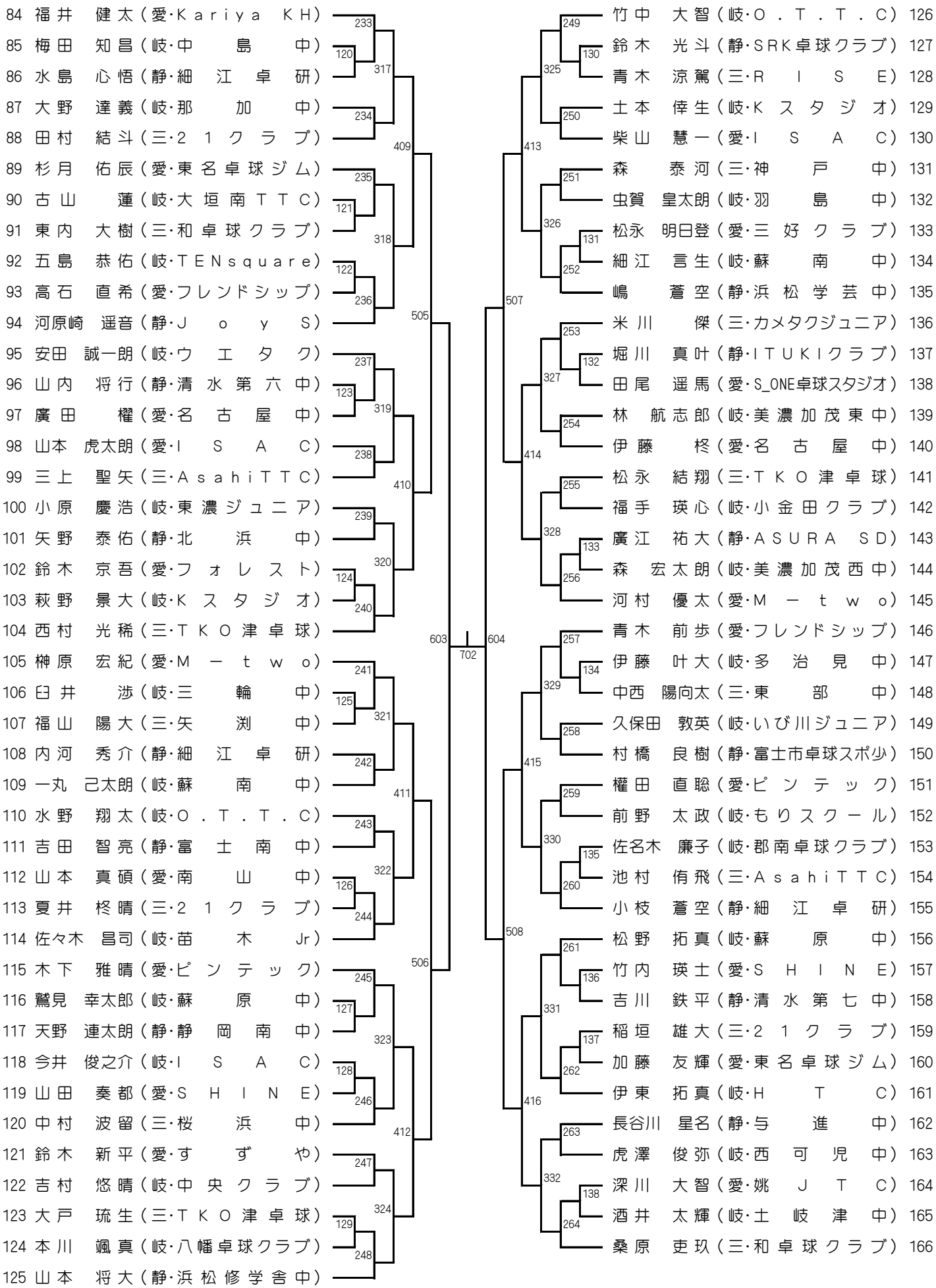

カデット女子【ＷＣ】

(No,1)

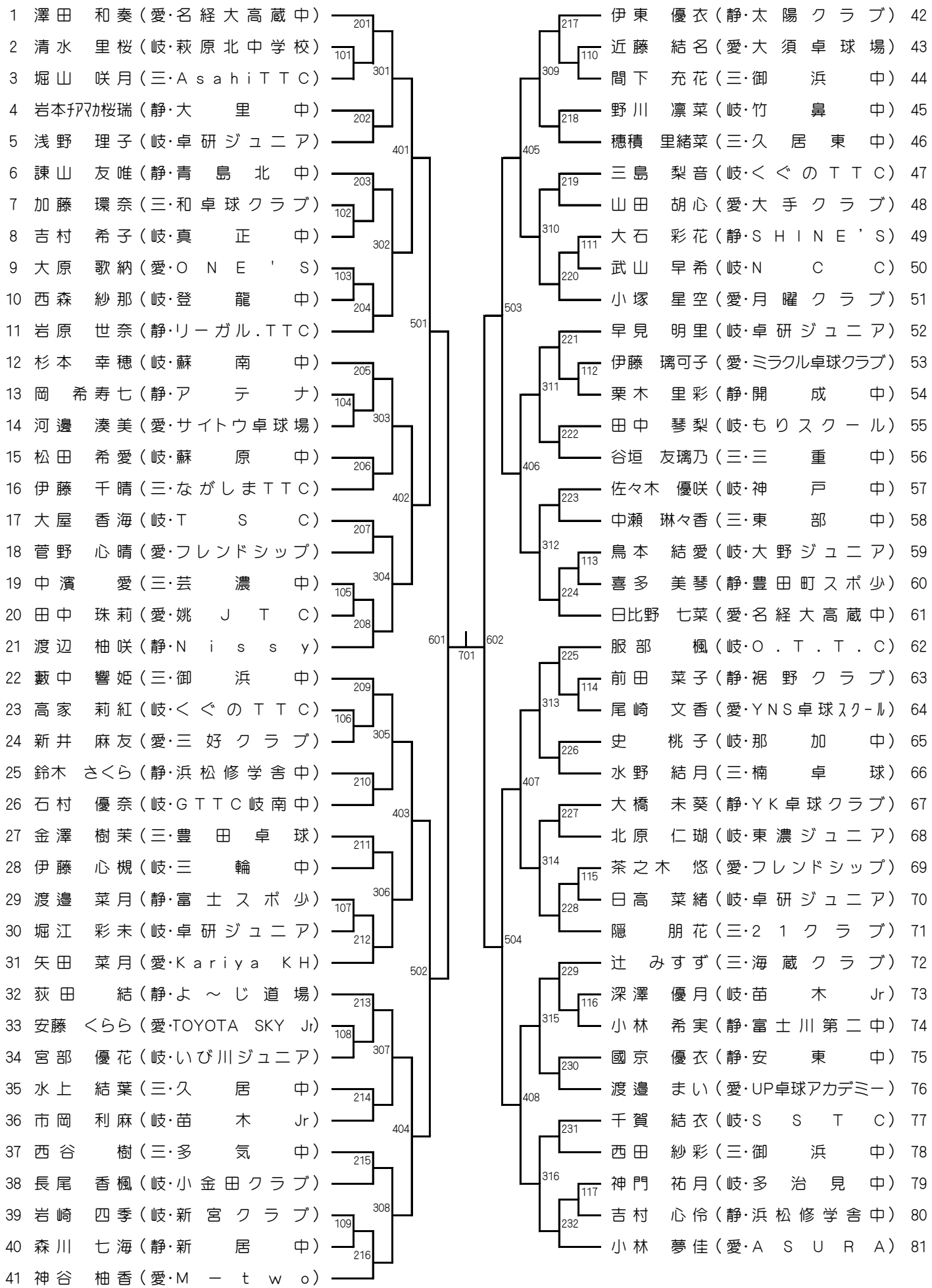

カデット女子【ＷＣ】

(No,2)

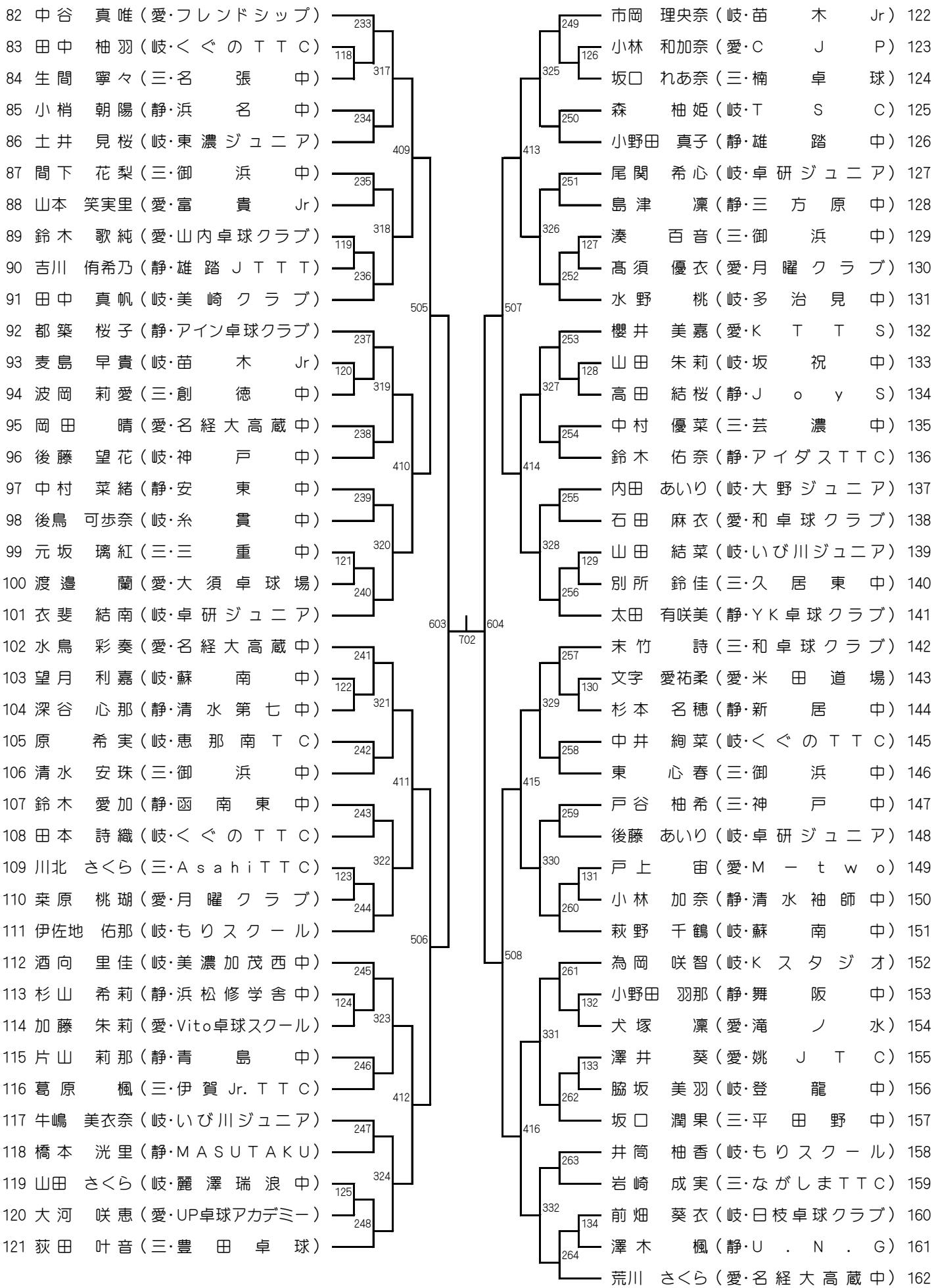

ホープス男子【ＭＨ】

(No,1)

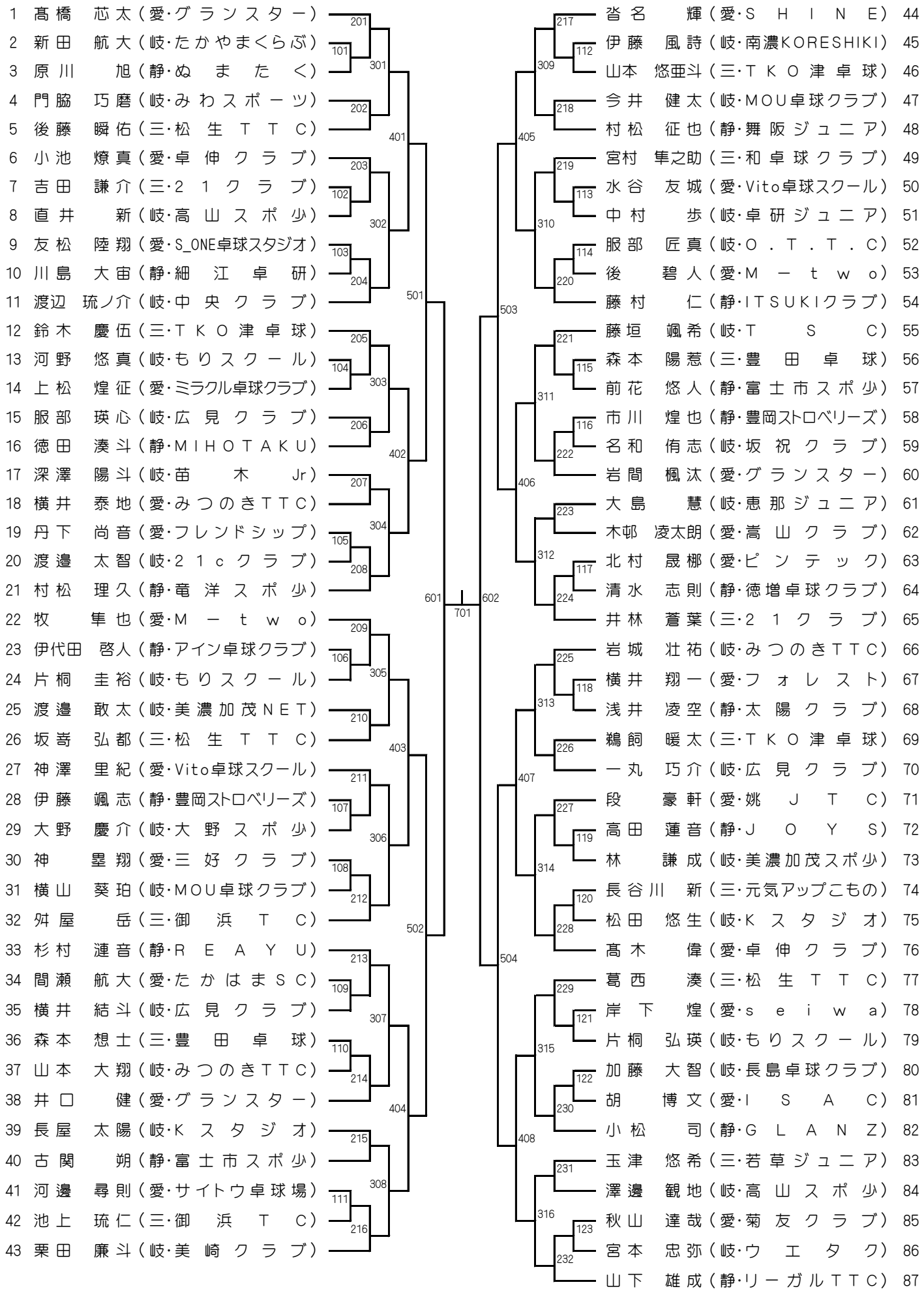

ホープス男子【ＭＨ】

(No,2)

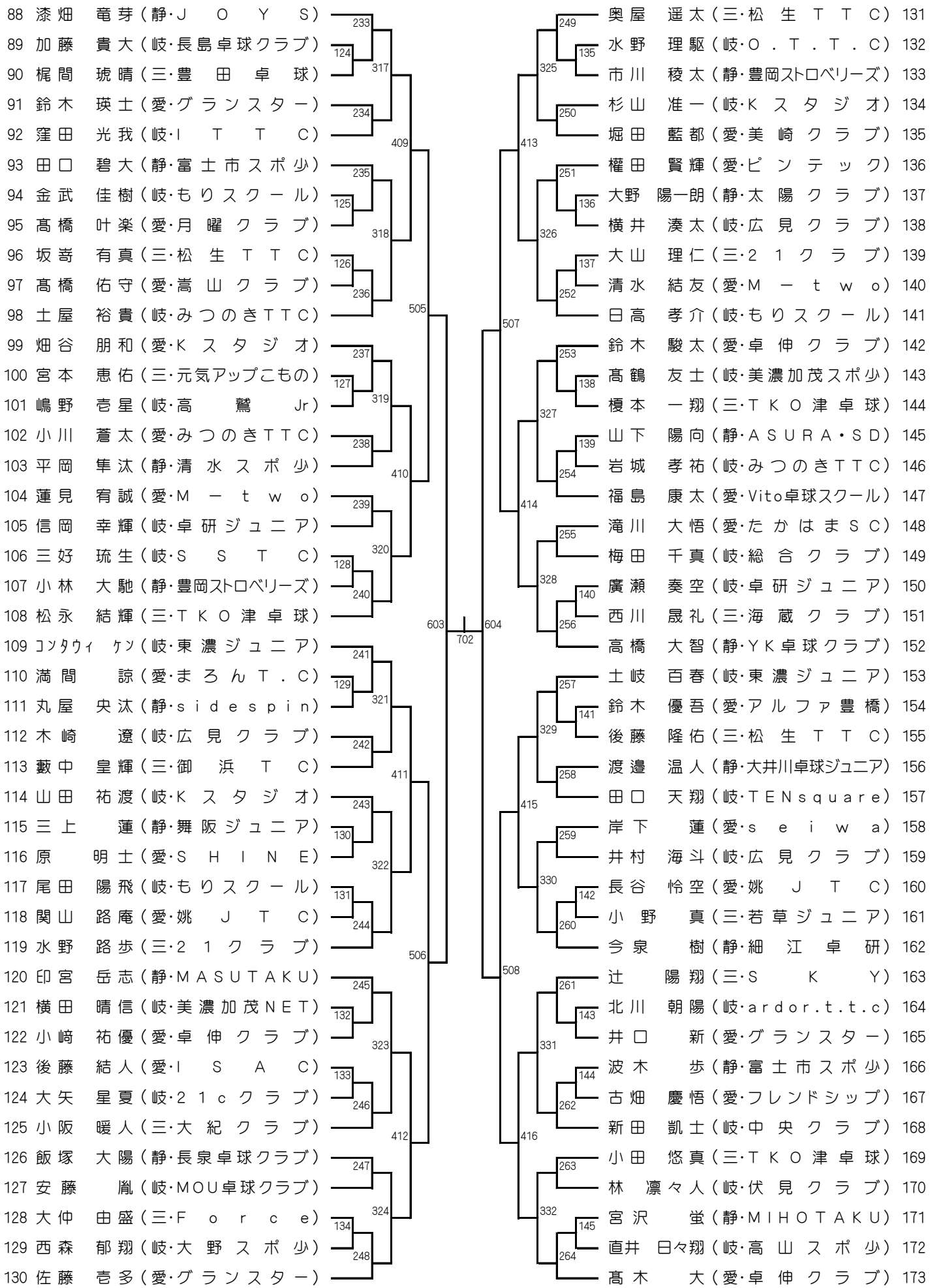

ホープス女子【ＷＨ】

(No,1)

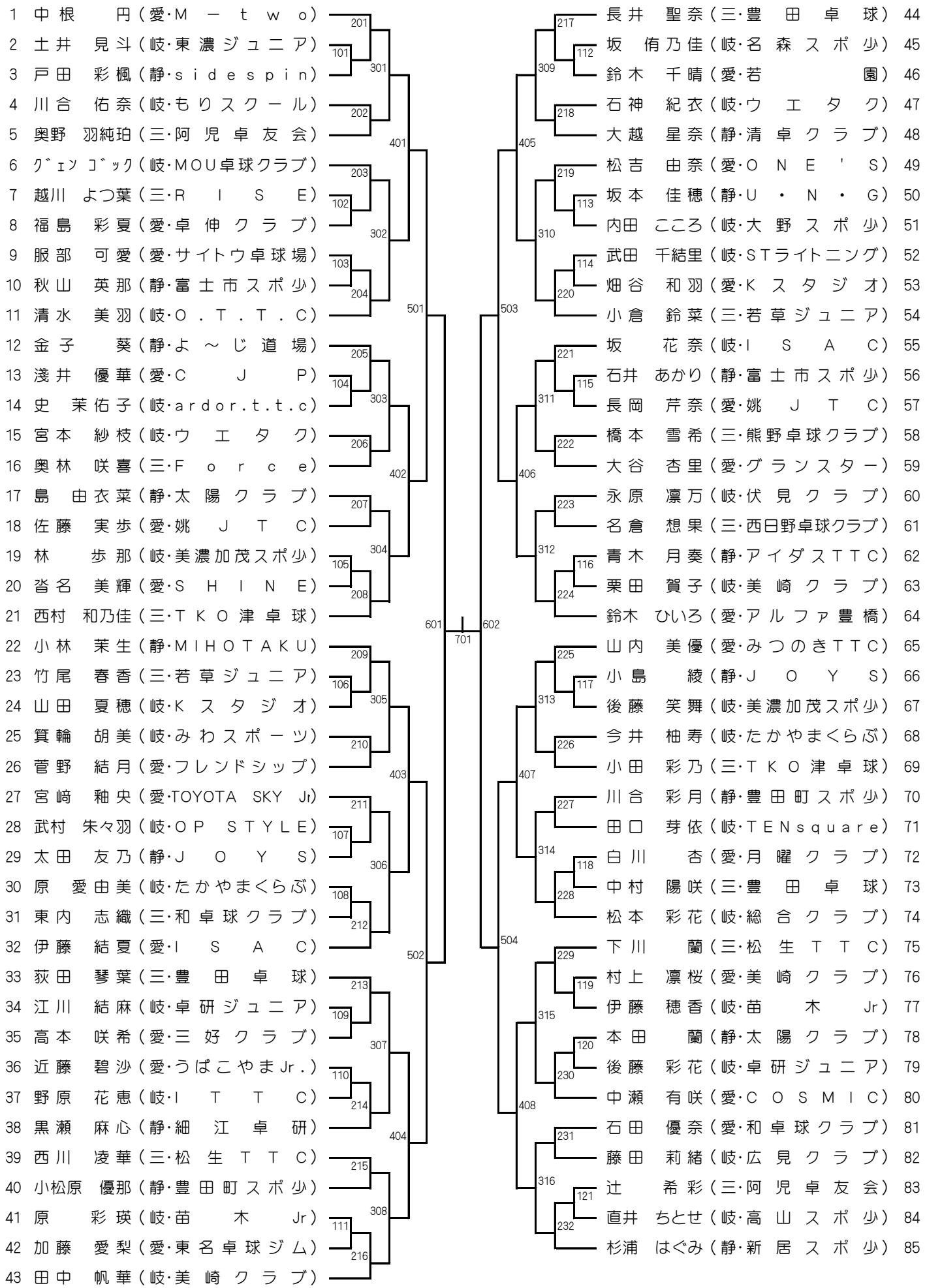

ホープス女子【ＷＨ】

(No,2)

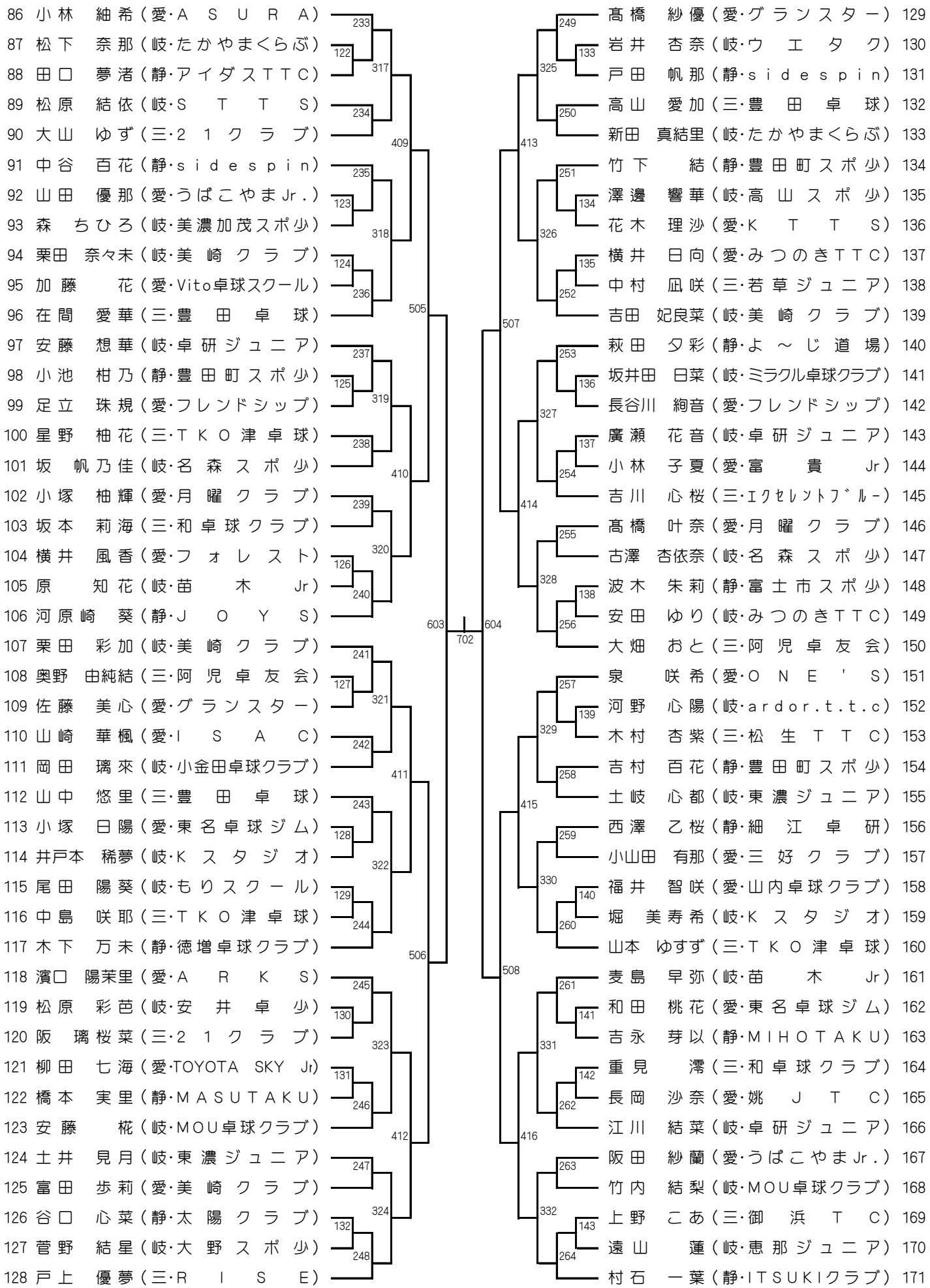

会場アクセス

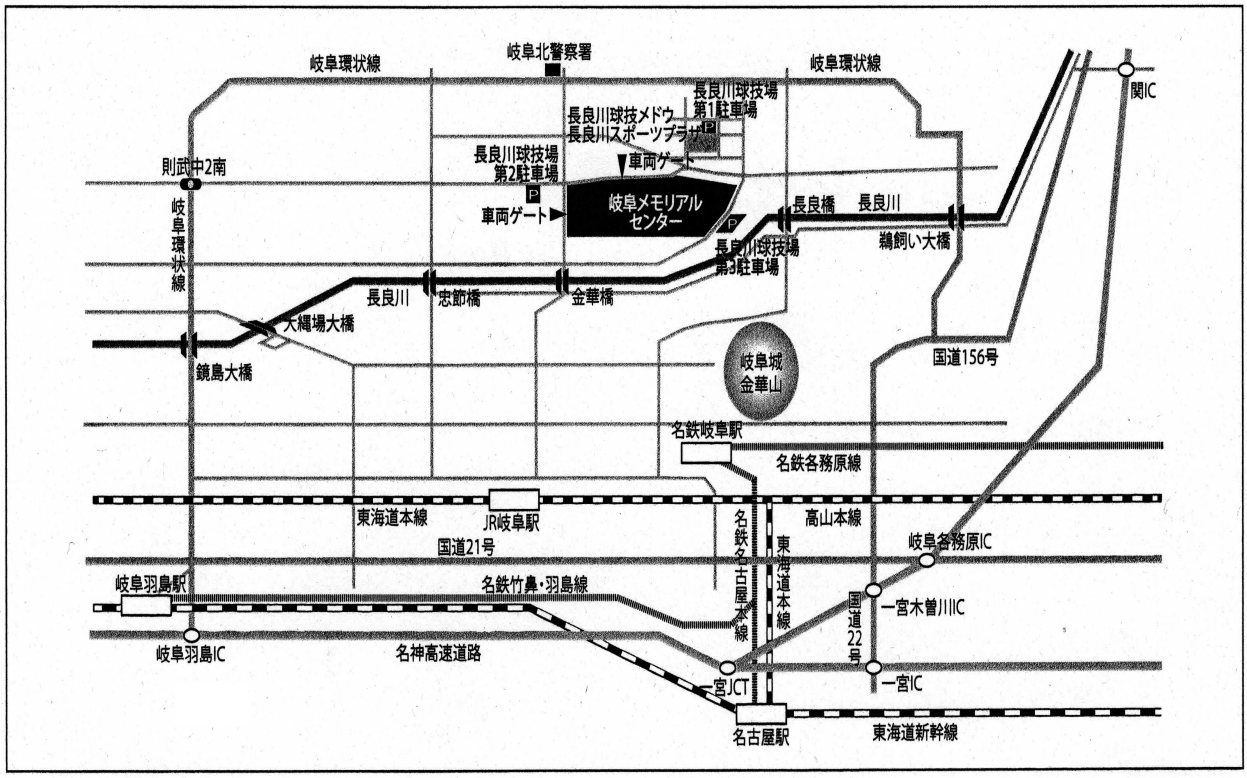

交通アクセス

〈公共交通機関をご利用の場合〉

JR／名鉄 名古屋 ― 電車（約20分） ― JR／名鉄 岐阜駅 ― バス（約20分） ― 岐阜メモリアルセンター

新幹線 岐阜羽島 ― 電車（約40分） ― 名鉄 岐阜駅 ― バス（約20分） ― 岐阜メモリアルセンター

〈車をご利用の場合〉

名神高速 岐阜羽島IC ― 水郷ハナミズキ街道・岐阜環状線経由（約40分） ― 岐阜メモリアルセンター

東海北陸道　関ＩＣ ― 国道156号を南進・藍川橋経由（約30分） ― 岐阜メモリアルセンター

東海北陸道 各務原IC ― 国道21号を西進・岐阜市街経由（約40分） ― 岐阜メモリアルセンター

第 66 回東海卓球選手権大会　駐車場案内

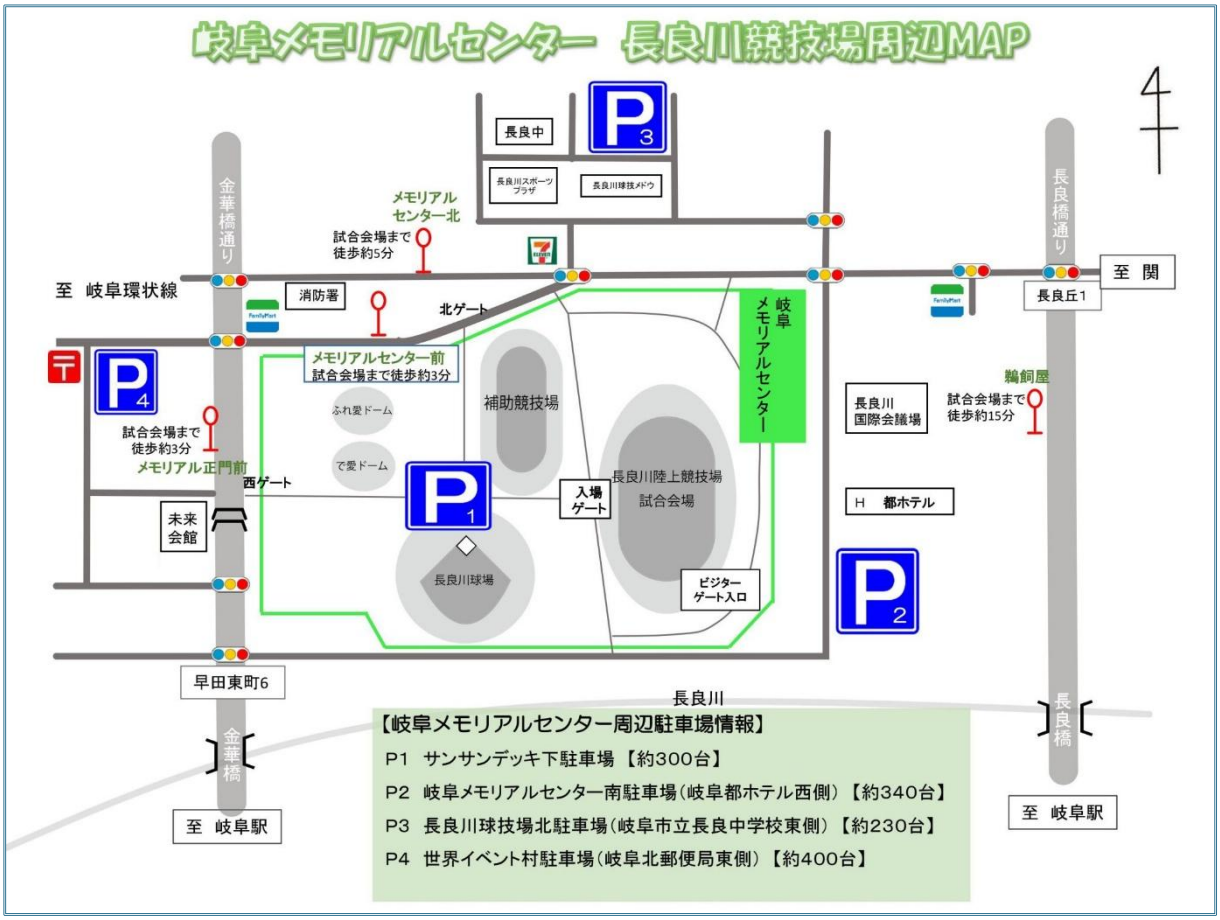

・P1　サンサンデッキ下駐車場は、午前 9 時までは、『駐車許可証』が必要です。『駐車許可証』は、枚数に制限があり、一般配布はできません。 9 時以降は、空きがあれば駐車可能です。

・P2～P4 は、空きがあれば駐車可能です。

・近隣に有料駐車場はありますが、混雑が予想されますので、タイムテーブルをご確認の上、余裕をもってご来場ください。（予約可能な有料駐車場もあるようです。ご確認ください。）

＜メモリアルセンターイベント情報＞　駐車場の混雑が予想されます。

11/7(土)	ＦＣ岐阜ｖｓギラヴァンツ北九州　　14:00 スタート 全国高校サッカー選手権大会　岐阜県予選 全国高校弓道選抜大会岐阜県予選団体決勝 東海地区大学野球連盟新人トーナメント大会
11/7(土) 8(日)	岐阜県（岐阜市）地域社会なぎなた指導者研修会

一般社団法人岐阜県卓球協会